ประกาศกรมพัฒนาที่ดิน โดย สำนักงานพัฒนาที่ดินเขต ๕
เรื่อง ประกวดราคาจ้างก่อสร้างบ้านพักข้าราชการอำนวยการระดับต้นและชำนาญการพิเศษ

กรมพัฒนาที่ดิน โดย สำนักงานพัฒนาที่ดินเขต ๕ มีความประสงค์จะ ประกวดราคา

ผู้ยื่นข้อเสนอจะต้องมีคุณสมบัติ ดังต่อไปนี้
๑. มีความสามารถตามกฎหมาย
๒. ไม่เป็นบุคคลล้มละลาย
๓. ไม่อยู่ระหว่างเลิกกิจการ
๔. เป็นบุคคลธรรมดาหรือนิติบุคคลผู้มีอาชีพรับจ้างงานที่ประกวดราคา

๕. ไม่เป็นบุคคลซึ่งถูกระบุชื่อไว้ในบัญชีรายชื่อผู้ทิ้งงานและได้แจ้งเวียนชื่อให้เป็นผู้

๖. ไม่เป็นผู้มีผลประโยชน์ร่วมกันกับผู้ยื่นข้อเสนอรายอื่นที่เข้ายื่นข้อเสนอให้แก่ กรม

๗. ไม่เป็นผู้ได้รับเอกสิทธิ์หรือความคุ้มกัน ซึ่งอาจปฏิเสธไม่ยอมขึ้นศาลไทย เว้นแต่

๘. ผู้ยื่นข้อเสนอต้องมีผลงานก่อสร้างประเภทเดียวกันกับงานที่ประกวดราคาจ้าง

๙. ผู้ประสงค์จะเสนอราคาต้องไม่อยู่ในฐานะเป็นผู้ไม่แสดงบัญชีรายรับรายจ่าย หรือ

๑๐. ผู้ยื่นข้อเสนอต้องลงทะเบียนในระบบจัดซื้อจัดจ้างภาครัฐด้วยอิเล็กทรอนิกส์

๑๒. ผู้ประสงค์จะเสนอราคาต้องรับและจ่ายเงินผ่านบัญชีธนาคาร

ผู้ยื่นข้อเสนอต้องยื่นข้อเสนอและเสนอราคาทางระบบจัดซื้อจัดจ้างภาครัฐด้วย

ประกาศ ณ วันที่ ๑๑ มกราคม พ.ศ. ๒๕๖๔

(นายสากล ณฤทธิ์)
ผู้อำนวยการสำนักงานพัฒนาที่ดินเขต ๕ ปฏิบัติ

อธิบดีกรมพัฒนาที่ดิน

หมายเหตุ ผู้ประกอบการสามารถจัดเตรียมเอกสารประกอบการเสนอราคา (เอกสารส่วนที่ ๑

เอกสารประกวดราคาจ้างก่อสร้างด้วยการประกวดราคาอิเล็กทรอนิกส์ (e-bidding)
เลขที่ ๗/๒๕๖๔
การจ้างก่อสร้างบ้านพักข้าราชการอำนวยการระดับต้นและชำนาญการพิเศษ (ระดับ ๗-๘) จำนวน ๒

ตามประกาศ กรมพัฒนาที่ดิน โดย สำนักงานพัฒนาที่ดินเขต ๕
ลงวันที่ ๑๑ มกราคม ๒๕๖๔

กรมพัฒนาที่ดิน โดย สำนักงานพัฒนาที่ดินเขต ๕ ซึ่งต่อไปนี้เรียกว่า "กรมฯ" มีความประสงค์

๑. เอกสารแนบท้ายเอกสารประกวดราคาอิเล็กทรอนิกส์

๑.๑ แบบรูปและรายการละเอียด
๑.๒ แบบใบเสนอราคาที่กำหนดไว้ในระบบจัดซื้อจัดจ้างภาครัฐด้วย

๑.๓ สัญญาจ้างก่อสร้าง
๑.๔ แบบหนังสือค้ำประกัน
(๑) หลักประกันสัญญา
๑.๕ สูตรการปรับราคา
๑.๖ บทนิยาม
(๑) ผู้ที่มีผลประโยชน์ร่วมกัน
(๒) การขัดขวางการแข่งขันอย่างเป็นธรรม
๑.๗ แบบบัญชีเอกสารที่กำหนดไว้ในระบบจัดซื้อจัดจ้างภาครัฐด้วย

(๑) บัญชีเอกสารส่วนที่ ๑
(๒) บัญชีเอกสารส่วนที่ ๒
.....ฯลฯ.....

๒. คุณสมบัติของผู้ยื่นข้อเสนอ

๒.๑ มีความสามารถตามกฎหมาย
๒.๒ ไม่เป็นบุคคลล้มละลาย
๒.๓ ไม่อยู่ระหว่างเลิกกิจการ
๒.๔ เป็นบุคคลธรรมดาหรือนิติบุคคลผู้มีอาชีพรับจ้างงานที่ประกวดราคา

๒.๕ ไม่เป็นบุคคลซึ่งถูกระบุชื่อไว้ในบัญชีรายชื่อผู้ทิ้งงานและได้แจ้งเวียน

๒.๑๒ ผู้ประสงค์จะเสนอราคาต้องรับและจ่ายเงินผ่านบัญชีธนาคาร

๓. หลักฐานการยื่นข้อเสนอ

ผู้ยื่นข้อเสนอจะต้องเสนอเอกสารหลักฐานยื่นมาพร้อมกับการเสนอราคาทาง

๓.๑ ส่วนที่ ๑ อย่างน้อยต้องมีเอกสารดังต่อไปนี้

(๑) ในกรณีผู้ยื่นข้อเสนอเป็นนิติบุคคล

(ก) ห้างหุ้นส่วนสามัญหรือห้างหุ้นส่วนจำกัด ให้ยื่นสำเนา

(ข) บริษัทจำกัดหรือบริษัทมหาชนจำกัด ให้ยื่นสำเนาหนังสือ

(๒) ในกรณีผู้ยื่นข้อเสนอเป็นบุคคลธรรมดาหรือคณะบุคคลที่มิใช่

(๓) ในกรณีผู้ยื่นข้อเสนอเป็นผู้ยื่นข้อเสนอร่วมกันในฐานะเป็นผู้

(๔) เอกสารเพิ่มเติมอื่นๆ

(๕) บัญชีเอกสารส่วนที่ ๑ ทั้งหมดที่ได้ยื่นพร้อมกับการเสนอราคา

ทั้งนี้ เมื่อผู้ยื่นข้อเสนอดำเนินการแนบไฟล์เอกสารตามบัญชี

๓.๒ ส่วนที่ ๒ อย่างน้อยต้องมีเอกสารดังต่อไปนี้

(๑) ในกรณีที่ผู้ยื่นข้อเสนอมอบอำนาจให้บุคคลอื่นกระทำการแทน

(๒) สำเนาหนังสือรับรองผลงานก่อสร้างพร้อมทั้งรับรองสำเนา

(๓) บัญชีเอกสารส่วนที่ ๒ ทั้งหมดที่ได้ยื่นพร้อมกับการเสนอราคา

ทั้งนี้ เมื่อผู้ยื่นข้อเสนอดำเนินการแนบไฟล์เอกสารตามบัญชีเอกสาร

๔. การเสนอราคา

๔.๑ ผู้ยื่นข้อเสนอต้องยื่นข้อเสนอ และเสนอราคาทางระบบจัดซื้อจัดจ้าง

๔.๒ ให้ผู้ยื่นข้อเสนอกรอกรายละเอียดการเสนอราคาในใบเสนอราคา

ในการเสนอราคาให้เสนอราคาเป็นเงินบาทและเสนอราคาได้เพียง

ราคาที่เสนอจะต้องเสนอกำหนดยืนราคาไม่น้อยกว่า ๓๐ วัน ตั้งแต่

๔.๓ ผู้ยื่นข้อเสนอจะต้องเสนอกำหนดเวลาดำเนินการก่อสร้างแล้วเสร็จ

๔.๔ ก่อนเสนอราคา ผู้ยื่นข้อเสนอควรตรวจดูร่างสัญญา แบบรูป และ

๔.๕ ผู้ยื่นข้อเสนอจะต้องยื่นข้อเสนอและเสนอราคาทางระบบจัดซื้อจัด

เมื่อพ้นกำหนดเวลายื่นข้อเสนอและเสนอราคาแล้ว จะไม่รับเอกสาร

๔.๖ ผู้ยื่นข้อเสนอต้องจัดทำเอกสารสำหรับใช้ในการเสนอราคาใน

๔.๗ คณะกรรมการพิจารณาผลการประกวดราคาอิเล็กทรอนิกส์จะ

หากปรากฏต่อคณะกรรมการพิจารณาผลการประกวดราคาอิเล็กทรอนิกส์ว่า

๔.๘ ผู้ยื่นข้อเสนอจะต้องปฏิบัติ ดังนี้

(๑) ปฏิบัติตามเงื่อนไขที่ระบุไว้ในเอกสารประกวดราคา

(๒) ราคาที่เสนอจะต้องเป็นราคาที่รวมภาษีมูลค่าเพิ่ม และภาษี

(๓) ผู้ยื่นข้อเสนอจะต้องลงทะเบียนเพื่อเข้าสู่กระบวนการเสนอ

(๔) ผู้ยื่นข้อเสนอจะถอนการเสนอราคาที่เสนอแล้วไม่ได้

(๕) ผู้ยื่นข้อเสนอต้องศึกษาและทำความเข้าใจในระบบและวิธีการ

๕. หลักเกณฑ์และสิทธิในการพิจารณา

๕.๑ การพิจารณาผลการยื่นข้อเสนอประกวดราคาอิเล็กทรอนิกส์ครั้ง

๕.๒ การพิจารณาผู้ชนะการยื่นข้อเสนอ

๕.๓ หากผู้ยื่นข้อเสนอรายใดมีคุณสมบัติไม่ถูกต้องตามข้อ ๒ หรือยื่น

๕.๔ กรมฯสงวนสิทธิ์ไม่พิจารณาข้อเสนอของผู้ยื่นข้อเสนอโดยไม่มีการ

(๑) ไม่ปรากฏชื่อผู้ยื่นข้อเสนอรายนั้นในบัญชีรายชื่อผู้รับเอกสาร

(๒) ไม่กรอกชื่อผู้ยื่นข้อเสนอในการเสนอราคาทางระบบจัดซื้อจัด

(๓) เสนอรายละเอียดแตกต่างไปจากเงื่อนไขที่กำหนดในเอกสาร

๕.๕ ในการตัดสินการประกวดราคาอิเล็กทรอนิกส์หรือในการทำสัญญา

๕.๖ กรมฯทรงไว้ซึ่งสิทธิที่จะไม่รับราคาต่ำสุด หรือราคาหนึ่งราคาใด

ในกรณีที่ผู้ยื่นข้อเสนอรายที่เสนอราคาต่ำสุด เสนอราคาต่ำจนคาดหมาย

๕.๗ ก่อนลงนามในสัญญา กรมฯ อาจประกาศยกเลิกการประกวดราคา

๖. การทำสัญญาจ้างก่อสร้าง

ผู้ชนะการประกวดราคาอิเล็กทรอนิกส์จะต้องทำสัญญาจ้างตามแบบ

๖.๑ เงินสด

๖.๒ เช็คหรือดราฟท์ที่ธนาคารเซ็นสั่งจ่าย ซึ่งเป็นเช็คหรือดราฟท์ลงวันที่

๖.๓ หนังสือค้ำประกันของธนาคารภายในประเทศ ตามตัวอย่างที่

๖.๔ หนังสือค้ำประกันของบริษัทเงินทุน หรือบริษัทเงินทุนหลักทรัพย์ที่

๖.๕ พันธบัตรรัฐบาลไทย

หลักประกันนี้จะคืนให้ โดยไม่มีดอกเบี้ยภายใน ๑๕ วันนับถัดจากวันที่ผู้ชนะ

๗. ค่าจ้างและการจ่ายเงิน

กรมฯจะจ่ายค่าจ้างซึ่งได้รวมภาษีมูลค่าเพิ่ม ตลอดจนภาษีอื่น ๆ และ

๘. อัตราค่าปรับ

ค่าปรับตามสัญญาจ้างแนบท้ายเอกสารประกวดราคาอิเล็กทรอนิกส์นี้ หรือ

๘.๑ กรณีที่ผู้รับจ้างนำงานที่รับจ้างไปจ้างช่วงให้ผู้อื่นทำอีกทอดหนึ่งโดย

๘.๒ กรณีที่ผู้รับจ้างปฏิบัติผิดสัญญาจ้างก่อสร้าง นอกเหนือจากข้อ ๘.๑

๙. การรับประกันความชำรุดบกพร่อง

ผู้ชนะการประกวดราคาอิเล็กทรอนิกส์ซึ่งได้ทำสัญญาจ้าง ตามแบบ ดังระบุ

๑๐. ข้อสงวนสิทธิในการยื่นข้อเสนอและอื่น ๆ

๑๐.๑ เงินค่าจ้างสำหรับงานจ้างครั้งนี้ ได้มาจากเงินงบประมาณประจำปี

การลงนามในสัญญาจะกระทำได้ต่อเมื่อ กรมฯได้รับอนุมัติเงินค่า

๑๐.๒ เมื่อกรมฯได้คัดเลือกผู้ยื่นข้อเสนอรายใดให้เป็นผู้รับจ้าง และได้ตก

(๑) แจ้งการสั่งหรือนำสิ่งของดังกล่าวเข้ามาจากต่างประเทศต่อ

(๒) จัดการให้สิ่งของดังกล่าวบรรทุกโดยเรือไทย หรือเรือที่มีสิทธิ

(๓) ในกรณีที่ไม่ปฏิบัติตาม (๑) หรือ (๒) ผู้รับจ้างจะต้องรับผิด

๑๐.๓ ผู้ยื่นข้อเสนอซึ่งกรมฯได้คัดเลือกแล้ว ไม่ไปทำสัญญาหรือข้อตกลง

๑๐.๔ กรมฯสงวนสิทธิ์ที่จะแก้ไขเพิ่มเติมเงื่อนไข หรือข้อกำหนดในแบบ

๑๐.๕ ในกรณีที่เอกสารแนบท้ายเอกสารประกวดราคาอิเล็กทรอนิกส์นี้ มี

๑๐.๖ กรมฯ อาจประกาศยกเลิกการจัดจ้างในกรณีต่อไปนี้ได้ โดยที่ผู้ยื่น

(๑) กรมฯไม่ได้รับการจัดสรรเงินที่จะใช้ในการจัดจ้างหรือได้รับ

(๒) มีการกระทำที่เข้าลักษณะผู้ยื่นข้อเสนอที่ชนะการจัดจ้างหรือ

(๓) การทำการจัดจ้างครั้งนี้ต่อไปอาจก่อให้เกิดความเสียหายแก่

(๔) กรณีอื่นในทำนองเดียวกับ (๑) (๒) หรือ (๓) ตามที่กำหนดใน

๑๑. การปรับราคาค่างานก่อสร้าง

๑๒. การปฏิบัติตามกฎหมายและระเบียบ

ในระหว่างระยะเวลาการก่อสร้าง ผู้ยื่นข้อเสนอที่ได้รับการคัดเลือกให้เป็น

๑๓. การประเมินผลการปฏิบัติงานของผู้ประกอบการ

กรมฯ สามารถนำผลการปฏิบัติงานแล้วเสร็จตามสัญญาของผู้ยื่นข้อเสนอที่

ทั้งนี้ หากผู้ยื่นข้อเสนอที่ได้รับการคัดเลือกไม่ผ่านเกณฑ์ที่กำหนดจะถูกระงับ

กรมพัฒนาที่ดิน โดย สำนักงานพัฒนาที่ดินเขต ๕

๑๑ มกราคม ๒๕๖๔

ขอบเขตของงาน (Terms of Reference : TOR)
จ้างก่อสร้างบ้านพักข้าราชการระดับ ๗-๘
ด้วยวิธีการทางอิเล็กทรอนิกส์

๑. ความเป็นมา

ด้วยสำนักงานพัฒนาที่ดินเขต ๕ มีความประสงค์จะก่อสร้างบ้านพักข้าราชการระดับ ๗-๘ ลักษณะเป็นอาคาร ค.ส.ล. สูง ๒ ชั้น เพื่อใช้พักอาศัยของข้าราชการและเจ้าหน้าที่โดยได้รับงบประมาณสำหรับก่อสร้างอาคารดังกล่าวในปีงบประมาณ ๒๕๖๔

๒. วัตถุประสงค์

เพื่อใช้เป็นที่พักอาศัยของข้าราชการระดับ ๗-๘

๓. คุณสมบัติของผู้เสนอราคา

๓.๑ ผู้ประสงค์จะเสนอราคาต้องเป็นบุคคลหรือนิติบุคคลผู้มีอาชีพรับจ้างงานที่ประกวดราคาจ้างด้วยวิธีการทางอิเล็กทรอนิกส์

๓.๒ ผู้ประสงค์จะเสนอราคาต้องไม่เป็นผู้ที่ถูกระบุชื่อไว้ในบัญชีรายชื่อผู้ทิ้งงานของทางราชการและได้แจ้งเวียนชื่อแล้ว หรือไม่เป็นผู้ที่ได้รับผลของการสั่งให้นิติบุคคลหรือบุคคลอื่นเป็นผู้ทิ้งงานตามระเบียบของทางราชการ

๓.๓ ผู้ประสงค์จะเสนอราคาต้องไม่เป็นผู้มีผลประโยชน์ร่วมกับผู้ประสงค์จะเสนอราคารายอื่น และ/หรือต้องไม่เป็นผู้มีผลประโยชน์ร่วมกันกับผู้ให้บริการตลาดกลางอิเล็กทรอนิกส์ ณ วันประกาศประกวดราคาจ้างด้วยวิธีการทางอิเล็กทรอนิกส์ หรือไม่เป็นผู้กระทำการอันเป็นการขัดขวางการแข่งขันราคาอย่างเป็นธรรม

๓.๔ ผู้ประสงค์จะเสนอราคาต้องไม่เป็นผู้ได้รับเอกสิทธิ์หรือความคุ้มกัน ซึ่งอาจปฏิเสธไม่ยอมขึ้นศาลไทย เว้นแต่รัฐบาลของผู้ประสงค์จะเสนอราคาได้มีคำสั่งให้สระสิทธิ์ และความคุ้มกันเช่นว่านั้น

๓.๕ ผู้ประสงค์จะเสนอราคาต้องเป็นบุคคลหรือนิติบุคคลและมีผลงานก่อสร้างอาคารคอนกรีตเสริมเหล็กที่ประกวดราคาจ้างด้วยวิธีการทางอิเล็กทรอนิกส์ต่อคู่สัญญาฉบับเดียว ในวงเงินไม่น้อยกว่า ๖๐๐,๐๐๐.- บาท (หกแสนบาทถ้วน) และเป็นงานที่เป็นสัญญาโดยตรงกับส่วนราชการหน่วยงานตามกฎหมายว่าด้วยระเบียบบริหารราชการส่วนท้องถิ่น หรือรัฐวิสาหกิจ หรือหน่วยงานเอกชนที่สำนักงาน ก.พ. เชื่อถือ

๓.๖ ผู้ประสงค์จะเสนอราคาต้องไม่อยู่ในฐานะเป็นผู้ไม่แสดงบัญชีรายรับรายจ่าย หรือแสดงบัญชีรายรับรายจ่ายไม่ถูกต้องครบถ้วนในสาระสำคัญ

๓.๗ ผู้ประสงค์จะเสนอราคาต้องลงทะเบียนในระบบอิเล็กทรอนิกส์ของกรมบัญชีกลางที่เว็บไซต์ศูนย์ข้อมูลจัดซื้อจัดจ้างภาครัฐ

๓.๘ ผู้ประสงค์จะเสนอราคาต้องรับและจ่ายเงินผ่านบัญชีธนาคาร

.....ประธานกรรมการ

.....กรรมการ

.....กรรมการ

๔. แบบรูปรายการ หรือลักษณะเฉพาะ

ตามแบบและรายละเอียดประกอบแบบของ สำนักงานพัฒนาที่ดินเขต ๕ กรมพัฒนาที่ดิน แบบเลขที่ สพข.๕ ๐๑/๒๕๕๓ จำนวน ๒๐ แผ่น

๕. สถานที่ก่อสร้าง

สำนักงานพัฒนาที่ดินเขต ๕ ถนนมิตรภาพ ตำบลในเมือง อำเภอเมือง จังหวัดขอนแก่น

๖. ระยะเวลาดำเนินการ

๖.๑ กำหนดระยะเวลาแล้วเสร็จไม่เกิน ๑๘๐ วัน นับถัดจากวันลงนามในสัญญาจ้าง

๖.๒ กำหนดยืนราคา ๓๐ วัน

๗. กำหนดวันส่งมอบงาน

แบ่งงวดงานออกเป็น ๕ งวด โดยแต่ละงวดให้นำส่งเอกสารแสดงปริมาณผลงานก่อสร้างพร้อมรูปถ่ายและแผนการดำเนินงาน รายละเอียดดังนี้.-

งวดที่ ๑. เป็นเงินร้อยละ ๑๐ ของค่าจ้างตามสัญญา โดยจ่ายต่อเมื่อผู้รับจ้างได้ทำการก่อสร้างแล้วเสร็จดังนี้

-. ส่งแผนงานก่อสร้างทั้งโครงการ ประกอบด้วยแผนตามสัญญาจ้าง และแผนงานของผู้รับจ้าง

-. ผังแสดงพื้นที่ทำงาน การติดตั้งเครื่องจักร ระบบไฟฟ้า ประปา (ชั่วคราว) บริเวณกองเก็บวัสดุ-อุปกรณ์ จุดจัดการขยะ อยู่ภายในรั้วของโครงการ

-. ปรับพื้นที่ วางผัง ทดสอบดิน

-. เอกสารขออนุมัติวัสดุอุปกรณ์ที่ใช้ในงานวิศวกรรมโครงสร้างทั้งหมด งานประปา และอื่น ๆ ที่จำเป็น

-. งานหล่อคอนกรีตฐานราก แล้วเสร็จทั้งหมด

-. งานหล่อคอนกรีตเสาตอม่อ แล้วเสร็จทั้งหมด

-. งานหล่อคอนกรีตคานคอดิน แล้วเสร็จทั้งหมด

-. งานหล่อคอนกรีตคานคอดิน แล้วเสร็จทั้งหมด

-. งานหล่อคอนกรีตเสาชั้น ๑ แล้วเสร็จทั้งหมด

-. ใบส่งงวดงาน

-. แผนงานก่อสร้างแสดงความคืบหน้าของการก่อสร้าง เมื่อเทียบกับแผนงานตามสัญญาจ้าง และแผนงานเดิมของผู้รับจ้าง และให้แสดงการปรับแผนงานด้วยในกรณีที่งานไม่เป็นไปตามแผน

แล้วเสร็จถูกต้องตามรายการ พร้อมรูปถ่ายประกอบ ภายในระยะเวลา ๔๐ วัน ตั้งแต่วันที่เริ่มลงมือทำงานตามที่ระบุในสัญญาจ้าง

.....ประธานกรรมการ

.....กรรมการ

.....กรรมการ

งวดที่ ๒. เป็นเงินร้อยละ ๒๐ (รวมเป็นเงินทั้งหมดร้อยละ ๓๐) ของค่าจ้างตามสัญญา โดยจ่ายต่อเมื่อผู้รับจ้างได้ทำการก่อสร้างแล้วเสร็จดังนี้

-. งานหล่อคอนกรีตพื้นชั้น ๑ แล้วเสร็จทั้งหมด

-. งานหล่อคอนกรีตคานรับพื้นชั้น ๒ แล้วเสร็จทั้งหมด

-. งานหล่อคอนกรีตเสาชั้น ๒ แล้วเสร็จทั้งหมด

-. งานหล่อคอนกรีตพื้นชั้น ๒ แล้วเสร็จทั้งหมด

-. งานโครงหลังคา และงานมุงหลังคา แล้วเสร็จทั้งหมด

-. ใบส่งงวดงาน

-. แผนงานก่อสร้างแสดงความคืบหน้าของการก่อสร้าง เมื่อเทียบกับแผนงานตามสัญญาจ้างและแผนงานเดิมของผู้รับจ้าง และให้แสดงการปรับแผนงานด้วยในกรณีที่งานไม่เป็นไปตามแผน

แล้วเสร็จถูกต้องตามรายการ พร้อมรูปถ่ายประกอบ ภายในระยะเวลา ๘๐ วัน ตั้งแต่วันที่เริ่มลงมือทำงานตามที่ระบุในสัญญาจ้าง

งวดที่ ๓. เป็นเงินร้อยละ ๒๐ (รวมเป็นเงินทั้งหมดร้อยละ ๕๐) ของค่าจ้างตามสัญญา โดยจ่ายต่อเมื่อผู้รับจ้างได้ทำการก่อสร้างแล้วเสร็จดังนี้

-. งานก่ออิฐผนังพร้อมฉาบปูนเรียบ และติดตั้งวงกบประตู - หน้าต่าง แล้วเสร็จทั้งหมด

-. งานเดินท่อสุขาภิบาลภายในอาคาร แล้วเสร็จทั้งหมด

-. งานเดินท่อร้อยสายไฟฟ้าพร้อมบล็อก แล้วเสร็จทั้งหมด

-. งานฝ้าเพดานรอบนอก แล้วเสร็จทั้งหมด

-. เอกสารขออนุมัติวัสดุอุปกรณ์ งานสุขภัณฑ์ งานไฟฟ้า งานสี งานผิวพื้น และอื่น ๆ ที่ใช้ในงานสถาปัตยกรรมทั้งหมด

-. ใบส่งงวดงาน

-. แผนงานก่อสร้างแสดงความคืบหน้าของการก่อสร้าง เมื่อเทียบกับแผนงานตามสัญญาจ้างและแผนงานเดิมของผู้รับจ้าง และให้แสดงการปรับแผนงานด้วยในกรณีที่งานไม่เป็นไปตามแผน

แล้วเสร็จถูกต้องตามรายการ พร้อมรูปถ่ายประกอบ ภายในระยะเวลา ๑๓๐ วัน ตั้งแต่วันที่เริ่มลงมือทำงานตามที่ระบุในสัญญาจ้าง

.....ประธานกรรมการ

.....กรรมการ

.....กรรมการ

งวดที่ ๔. เป็นเงินร้อยละ ๓๐ (รวมเป็นเงินทั้งหมดร้อยละ ๘๐) ของค่าจ้างตามสัญญา โดยจ่ายต่อเมื่อผู้รับจ้างได้ทำการก่อสร้างแล้วเสร็จดังนี้

-. งานปูผิวพื้น แล้วเสร็จทั้งหมด

-. งานบุกระเบื้องผนัง แล้วเสร็จทั้งหมด

-. งานบันได แล้วเสร็จทั้งหมด

-. งานติดตั้งบานประตู - หน้าต่าง แล้วเสร็จทั้งหมด

-. งานระบบไฟฟ้า ระบบประปา อย่างน้อย ๕๐%

-. ใบส่งงวดงาน

แล้วเสร็จถูกต้องตามรายการ พร้อมรูปถ่ายประกอบ ภายในระยะเวลา ๑๖๐ วัน ตั้งแต่วันที่เริ่มลงมือทำงานตามที่ระบุในสัญญาจ้าง

งวดที่ ๕. งวดสุดท้าย จ่ายเงินครบถ้วนตามสัญญา (รวมเป็นเงินทั้งหมดร้อยละ ๑๐๐) เมื่อผู้รับจ้างทำงานแล้วเสร็จครบถ้วนเรียบร้อย สมบูรณ์ตามสัญญาจ้าง ดังรายละเอียด

-. งานฝ้าเพดานภายใน แล้วเสร็จทั้งหมด

-. งานระบบไฟฟ้า ระบบประปา แล้วเสร็จทั้งหมด

-. งานติดตั้งสุขภัณฑ์ แล้วเสร็จทั้งหมด

-. งานสุขาภิบาล แล้วเสร็จทั้งหมด

-. งานสี แล้วเสร็จทั้งหมด

-. ทำความสะอาดสถานที่ก่อสร้างทั้งหมด

-. ใบส่งมอบงาน

แล้วเสร็จถูกต้องตามรายการ พร้อมรูปถ่ายประกอบ ภายในระยะเวลา ๑๘๐ วัน ตั้งแต่วันที่เริ่มลงมือทำงานตามที่ระบุในสัญญาจ้าง

การส่งมอบงวดงานและการเบิกจ่ายเงินค่าจ้างสามารถส่งมอบงานข้ามงวดได้ หากงานดังกล่าวแล้วเสร็จตามงวดนั้น ๆ ยกเว้นงานงวดสุดท้าย

.....ประธานกรรมการ

.....กรรมการ

.....กรรมการ

๘. วงเงินในการจัดหา

งบประมาณรายจ่ายจากเงินรายได้ ประจำปีงบประมาณ ๒๕๖๔ ค่าที่ดินและสิ่งก่อสร้าง จำนวน ๒ หลัง วงเงิน ๒,๓๖๓,๐๐๐.- บาท (สองล้านสามแสนหกหมื่นสามพันเก้าร้อยบาทถ้วน)

รหัสงบประมาณ .....

๙. ราคากลาง

เป็นเงิน ๒,๓๖๓,๐๐๐.- บาท (สองล้านสามแสนหกหมื่นสามพันเก้าร้อยบาทถ้วน)

๑๐. แบบสัญญาที่ใช้

๑๐.๑. ใช้สัญญาแบบปรับค่าได้ (ค่า K)

๑๐.๒. ใช้สัญญาจ้างก่อสร้าง

๑๑.หลักเกณฑ์ในการพิจารณา : ใช้เกณฑ์ราคารวม

๑๒. สถานที่ติดต่อเพื่อทราบข้อมูลเพิ่มเติมหรือเสนอแนะ วิจารณ์หรือแสดงความคิดเห็นโดยเปิดเผยตัว

สำนักงานพัฒนาที่ดินเขต ๕ ถนนมิตรภาพ ตำบลในเมือง อำเภอเมือง จังหวัดขอนแก่น

โทรศัพท์ ๐๔๓-๒๔๖๖๖๗ , โทรสาร ๐๔๓-๒๔๓๙๑๓

e-mail : ro๕_๒@ldd.go.th

คณะกรรมการจัดทำร่างขอบเขตของงาน (TOR)

(ลงชื่อ).....ประธานกรรมการ

(นายพิทักษ์พงษ์ ธีระวงศ์)

ผู้อำนวยการกลุ่มสำรวจเพื่อทำแผนที่

(ลงชื่อ).....กรรมการ

(นายวิฑูรย์ อุตสี)

นายช่างโยธาชำนาญงาน

(ลงชื่อ).....กรรมการ

(นายนำพล บริวาล)

วิศวกร

มาตรฐานงานก่อสร้าง
บ้านบ้านพักข้าราชการระดับ ๗-๘

๑. งานฐานราก

๑.๑ ดินใต้ฐานรากจะต้องรับน้ำหนักบรรทุกได้ไม่น้อยกว่า ๘ ตันต่อตารางเมตร หากดินใต้ฐานรากรับน้ำหนักบรรทุกได้น้อยกว่า ๘ ตันต่อตารางเมตร จะต้องมีการตอกเสาเข็ม

๑.๒ ในกรณีที่ต้องตอกเสาเข็ม ให้ใช้ขนาด ๐.๒๖x๐.๒๖x๘.๐๐ ม. รับน้ำหนักบรรทุกได้ไม่น้อยกว่า ๒๕ ตันต่อต้น

๒. งานโครงสร้างคอนกรีตเสริมเหล็ก

๒.๑ คอนกรีตที่ใช้ในงานโครงสร้าง ต้องมีกำลังรับแรงอัดคอนกรีตทางลูกบาศก์ไม่น้อยกว่า ๒๔๐ กิโลกรัมต่อตารางเซนติเมตร ทรายที่นำมาใช้ เป็นทรายละเอียด ไม่มีสิ่งเจอปน เช่นเศษใบไม้ เปลือกหอย เป็นต้น คอนกรีตหยาบให้ใช้อัตราส่วน ๑:๓:๕

๒.๒ เหล็กเสริมโครงสร้าง เหล็กเส้นกลมผิวเรียบให้ใช้ชั้นคุณภาพ SR ๒๔ และหากเป็นเหล็กเส้นกลมผิวข้ออ้อย ให้ใช้ชั้นคุณภาพ SD ๔๐

เหล็กเส้นกลมผิวเรียบ SR๒๔ RB ๖ มม. น้ำหนัก ๐.๒๒๒ กิโลกรัมต่อเมตร
เหล็กเส้นกลมผิวเรียบ SR๒๔ RB ๙ มม. น้ำหนัก ๐.๔๙๙กิโลกรัมต่อเมตร
เหล็กเส้นกลมผิวข้ออ้อย SD๔๐ DB ๑๒ มม. น้ำหนัก ๐.๘๘๘ กิโลกรัมต่อเมตร
เหล็กเส้นกลมผิวข้ออ้อย SD๔๐ DB ๑๖ มม. น้ำหนัก ๑.๕๗๘ กิโลกรัมต่อเมตร

๒.๓ ระยะคอนกรีตหุ้มเหล็ก (Covering) ฐานรากให้ใช้ ๕ เซนติเมตร และโครงสร้างทั่วไป ให้ใช้ ๓ ถึง ๕ เซนติเมตร

๓. งานโครงสร้างหลังคาและโครงสร้างที่ใช้เหล็กรูปพรรณ

๓.๑ ท่อเหล็กสี่เหลี่ยมกลวง ๑๕๐x๕๐x๒ มม. ยาว ๖ เมตร หนัก ๕๗.๗๘ กิโลกรัม

๓.๒ ท่อเหล็กสี่เหลี่ยมกลวง ๑๐๐x๕๐x๒ มม. ยาว ๖ เมตร หนัก ๒๖.๘๘ กิโลกรัม

๓.๓ ท่อเหล็กสี่เหลี่ยมกลวง ๓๘x๗๕x๒ มม. ยาว ๖ เมตร หนัก ๒๒.๘๖ กิโลกรัม

๔. งานฝ้าเพดาน

๔.๑ ฝ้าเพดาน ฝ้าเพดานภายในยิบซัมบอร์ด หนา ๙ มม. ชนิดมีฟรอยกันความร้อน โครงเคร่าเหล็กชุบสังกะสี

๔.๒ ฝ้าเพดานภายนอกระแนงไม้เทียมสำเร็จรูป โครงเคร่าเหล็กชุบสังกะสี

๕. งานผนังก่ออิฐมวลเบา

๕.๑ อิฐมวลเบา ขนาด ๗.๕x๒๐x๖๐ ซม. มีลักษณะตรงและไม่บิดงอ

๕.๒ ปูนก่อและปูนฉาบให้ใช้ปูนซีเมนต์ผสม ตราเสือ,ตรานกอินทรีย์ หรือเทียบเท่า

๕.๓ ทรายที่นำมาใช้ เป็นทรายละเอียด ไม่มีสิ่งเจือปน เช่น เศษใบไม้ เปลือกหอย เป็นต้น

๕.๔ กระเบื้องกกรุผนัง ให้ใช้กระเบื้องเซรามิคผิวเรียบ พร้อมยาแนวรอยต่อ

๖. งานผิวพื้นที่

๖.๑ ปูนที่ใช้ปูกระเบื้อง ให้ใช้ปูนซีเมนต์ผสม ตราเสือ,ตรานกอินทรีย์ หรือเทียบเท่า

๖.๒ ทรายที่นำมาใช้ เป็นทรายละเอียด ไม่มีสิ่งเจือปน เช่น เศษใบไม้ เปลือกหอย เป็นต้น

๖.๓ กระเบื้องปูพื้นห้อง ให้ใช้กระเบื้องแกรนิตโต้ ๖๐x๖๐ ซม. พร้อมยาแนวรอยต่อ

๖.๔ กระเบื้องปูพื้นห้องน้ำ ให้ใช้กระเบื้องเซรามิคผิวด้าน พร้อมยาแนวรอยต่อ

๗. งานระบบไฟฟ้า

๗.๑ สายไฟทั้งหมด ให้ใช้สาย VAF และได้มาตรฐานตาม มอก.

๗.๒ ปลั๊กและสวิชท์ ให้ใช้ผลิตภัณฑ์ ตราช้าง,พานาโซนิค,ฟินลิปส์ หรือเทียบเท่า

๗.๓ การเดินสายไฟในอาคาร ให้เดินแบบร้อยท่อฝังในผนัง

๗.๔ ตู้ควบคุม ขนาด ๑๒ ช่อง

๗.๕ อุปกรณ์ไฟฟ้าส่องสว่าง รายละเอียดตามรายการประกอบแบบงานไฟฟ้า

๗.๖ สายเมนไฟฟ้า ให้ใช้ สาย THW ๑ x ๒๕ sq.mm. และได้มาตรฐานตาม มอก.

๘. งานระบบสุขาภิบาล

๘.๑ บ่อเกรอะ-บ่อซึม ใช้ท่อ ค.ส.ล. Ø ๑.๐๐ ม.ซ้อนทับกัน ๕ ท่อน จำนวน ๒ แถว

๘.๒ ท่อน้ำดี (ท่อ PVC) ให้ใช้ชั้นคุณภาพ ๑๓.๕

๘.๓ ท่อน้ำเสีย ท่อน้ำทิ้ง (ท่อ PVC) ให้ใช้ชั้นคุณภาพ ๘.๕

๙. งานสุขภัณฑ์

๙.๑ ก๊อกน้ำขนาด ต่าง ๆ ใช้ผลิตภัณฑ์ของ SANWA หรือเทียบเท่า

๙.๒ โถส้วมชักโครกแบบนั่งราบ ใช้ผลิตภัณฑ์ COTTO ,AMERICAN STANDARD หรือเทียบเท่า

๙.๓ อ่างล้างหน้าแบบฝังในเคาน์เตอร์ ใช้ผลิตภัณฑ์ COTTO ,AMERICAN STANDARD หรือเทียบเท่า

สารบัญแบบสถาปัตยกรรม

สัญลักษณ์	ความหมาย
AR - 01	สารบัญ
AR - 02	รายการประกอบแบบ ,สัญลักษณ์ประกอบแบบ
AR - 03	แบบแปลนพื้นชั้น 1,2
AR - 04	รูปด้าน 1
AR - 05	รูปด้าน 2
AR - 06	รูปด้าน 3
AR - 07	รูปด้าน 4
AR - 08	รูปตัด ก
AR - 09	รูปตัด ข
AR - 10	รูปตัด ค
AR - 11	แบบขยายประตู - หน้าต่าง
AR - 12	แปลนขยายห้องน้ำ 1
AR - 13	รูปตัดขยายห้องน้ำ 1
AR - 14	แปลนขยายห้องน้ำ 2
AR - 15	รูปตัดขยายห้องน้ำ 2
ST - 1	แปลนฐานราก , แปลนคานคอดิน
ST - 2	แปลนโครงสร้างพื้น , แปลนโครงหลังคา
ST - 3	แบบขยาย คาน ,ขยายพื้น , ขยายบันได
EE - 1	แปลนไฟฟ้าชั้น 1,2
SN - 1	แปลนสุขาภิบาลชั้น 1,2

สารบัญประกอบแบบวัสดุพื้น

สัญลักษณ์	ความหมาย
F1	พื้น คสล. ผิวปูกระเบื้องแกรนิตโต 60x60ซม.
F2	พื้น คสล. ผิวปูกระเบื้องเคลือบ (ผิวด้าน) 30x30ซม.
F3	พื้น คสล. ผิวขัดเรียบ

สารบัญประกอบแบบวัสดุผนัง

สัญลักษณ์	ความหมาย
P1	ผนังก่ออิฐมวลเบา ฉาบปูนเรียบ 2 ด้าน ทาสี
P2	ผนังก่ออิฐมวลเบา ฉาบปูนเรียบ ผิวกรุกระเบื้องเคลือบ 30x40 ซม. สูงจรดฝ้าเพดาน

สารบัญประกอบแบบวัสดุฝ้าเพดาน

สัญลักษณ์	ความหมาย
C1	ฝ้าเพดานไม้ระแนงสำเร็จรูปความกว้าง 100 มม. โครงเคร่าเหล็กชุบสังกะสี @ 0.60 ม.#
C2	ฝ้ายิบซั่มบอร์ด หนา 9 มม. ขอบลาดตีชน ฉาบรอยต่อเรียบ ทาสี โครงเคร่าเหล็กชุบสังกะสี @ 0.60 ม.#
C3	ฝ้ายิบซั่มบอร์ด หนา 9 มม. กันชื้น ขอบลาดตีชน ฉาบรอยต่อเรียบ ทาสี โครงเคร่าเหล็กชุบสังกะสี @ 0.60 ม.#

รายการประกอบแบบการก่อสร้าง

บททั่วไป

ค่าระดับ ระยะและขนาดต่างๆ ในแบบกำหนดหน่วยเป็นเมตร นอกจากกำหนดไว้เป็นอย่างอื่น, ค่าระดับ ± 0.00 ม. ให้ถือค่าระดับถนนหน้าโครงการเป็นข้อกำหนด รายการก่อสร้างหรือระยะในแบบ หากมีข้อขัดแย้งกันหรือไม่ละเอียดชัดเจนให้ถือตามรูปแบบก่อสร้างนี้เป็นข้อยุติหรือให้อยู่ในดุลพินิจของสถาปนิก หรือวิศวกรผู้ออกแบบเป็นผู้วินิจฉัย (ห้ามวัดระยะจากแบบ ให้ถือตัวเลขที่ระบุในแบบเป็นสำคัญ) ในการก่อสร้างให้จัดช่างและแรงงานพร้อมเครื่องมือเครื่องใช้ที่ดีมีคุณภาพเพื่อทำการก่อสร้างตามรูปแบบและรายการให้เสร็จเรียบร้อยด้วยวัสดุที่ดี มีคุณภาพได้มาตรฐานตามกำหนดในแบบ หากวัสดุใดๆ มิอาจจัดหาได้ในท้องตลาดในขณะนั้น ให้จัดหาวัสดุที่มีคุณภาพเทียบเท่าแทนวัสดุที่กำหนดในรูปแบบและรายการ โดยให้อยู่ในการพิจารณาและอนุมัติการใช้จากสถาปนิก หรือวิศวกรผู้ออกแบบหรือผู้มีอำนาจที่ได้รับการแต่งตั้ง

ลักษณะอาคาร

บ้านพักข้าราชการระดับ 7-8

โครงสร้าง

ฐานราก, เสา	เป็น	คอนกรีตเสริมเหล็ก
คาน	เป็น	คอนกรีตเสริมเหล็ก
พื้น	เป็น	คอนกรีตเสริมเหล็ก
ผนัง	เป็น	ก่ออิฐมวลเบา ฉาบปูนเรียบ 2 ด้าน
หลังคา	เป็น	โครงสร้างเหล็กรูปพรรณ

รายการก่อสร้างมาตรฐาน

งานฐานราก ก่อนทำฐานรากต้องเตรียมพื้นที่ ถม ขุด อัด และปรับระดับให้เรียบร้อยและให้สถาปนิก วิศวกร ตรวจสอบระดับผังความแน่นของดิน จนได้เกณฑ์มาตรฐาน และได้รับอนุมัติจากผู้ควบคุมก่อน จึงดำเนินการก่อสร้างต่อไป

งานคอนกรีตเสริมเหล็ก รายละเอียดเกี่ยวกับงานคอนกรีตเสริมเหล็ก ซึ่งไม่ได้ระบุใบแบบและบทกำหนดนี้ ให้ถือปฏิบัติตามมาตรฐานสำหรับงานคอนกรีตเสริมเหล็กของวิศวกรรมแห่งประเทศไทย

อัตราส่วนผสมคอนกรีต คอนกรีตทั่วไป 1 : 2 : 4 (ปูนซีเมนต์ : ทราย : หิน) กำลังอัดของคอนกรีตต้องไม่น้อยกว่า 240 กก.ต่อตารางเซนติเมตร คอนกรีตหยาบ 1 : 3 : 5 (ปูนซีเมนต์ : ทราย : หิน)

บททั่วไป

- น้ำที่ใช้ผสมคอนกรีต ต้องเป็นน้ำจืดสะอาดปราศจากกรด, ด่าง, เกลือหรือวัสดุเจือปนที่เป็นอันตรายต่อสุขภาพของคอนกรีต และห้ามใช้น้ำฝนผสมคอนกรีต
- ห้ามใช้สารผสมพิเศษจนกว่าจะได้รับอนุมัติจากวิศวกรผู้ควบคุมงาน
- ส่วนหุ้มของคอนกรีต ถ้าไม่ได้แสดงไว้ในแบบรายละเอียดแล้ว ให้ใช้ส่วนหุ้มคอนกรีตจากผิวไม้แบบถึงผิวนอกเหล็กเสริมดั้งนี้

ฐานราก	ส่วนหุ้ม	5.0	เซนติเมตร
เสาตอม่อ	ส่วนหุ้ม	5.0	เซนติเมตร
คาน - เสา	ส่วนหุ้ม	2.5	เซนติเมตร
พื้น	ส่วนหุ้ม	1.5	เซนติเมตร

- เหล็กเสริม ใช้เหล็กกลม หรือ ที่ได้มาตรฐานอุตสาหกรรม การงอของเหล็ก และ การต่อทาบให้เป็นไปตามมาตรฐานหรือข้อกำหนดวิศวกรรมสถาน หรือ ให้อยู่ในดุลพินิจของวิศวกรผู้ควบคุมงาน (เหล็กเส้นที่นำมาใช้ต้องเป็นเหล็กเส้นใหม่ผิวสะอาดปราศจากสนิม คราบน้ำมัน และ รอยแตกร้าว)
- แบบหล่อ การประกอบต้องได้ดิ่ง, ฉาก, และระดับตามแบบก่อสร้าง ทุกมุมต้องสนิทกัน ไม่มีการรั่วซึมของน้ำปูนไหลออกมาได้

สำนักงานพัฒนาที่ดินเขต 5

โครงการ

ก่อสร้างบ้านพัก

ข้าราชการระดับ 7-8

สำรวจ

นายฉลาด คงมี

นายช่างสำรวจชำนาญงาน

เขียนแบบ

นายวิฑูรย์ อุตสี

นายช่างโยธาชำนาญงาน

ออกแบบโครงสร้าง

นายนำพล บริวาล

วิศวกรโยธา

ตรวจสอบ

นายพิทักษ์พงษ์ ธีระวงศ์

ผู้อำนวยการกลุ่มสำรวจเพื่อทำแผนที่

อนุมัติ

นายสากล ณฤทธิ์

ผู้อำนวยการสำนักงานพัฒนาที่ดินเขต 5

สารบัญ

รายการประกอบแบบ

แบบเลขที่ สพข.5 01/2563

1/20

การเทคอนกรีต

การเทคอนกรีตต้องทำให้แน่นทุกจุด โดยใช้เครื่องเขย่าคอนกรีต คอนกรีตที่ผสมไว้นานเกิน 30 นาที และตกหลนตามพื้นห้ามนำไปใช้ก่อสร้าง ก่อนเทพื้นบนทรายอัดแน่นให้เทบนแผ่นพลาสติกหนารองพื้นก่อน 1 ชั้นโดยตลอดพื้นและผนังที่ต้องบุด้วยวัสดุอื่นนั้นจะคลาดเคลื่อนได้ไม่เกิน 2 มิลลิเมตร

การบ่มคอนกรีต

เมื่อหน้าคอนกรีตเริ่มหมาดอยู่ในระยะแข็งตัวจะต้องป้องกันอันตรายจากการถูกแดด ลมร้อน ฝน น้ำไหล หรือการบรรทุกน้ำหนักเกินสมควรเมื่อคอนกรีตพ้นระยะ 24 ชั่วโมงต้องจัดการให้คอนกรีตเปียกชุมน้ำติดต่อกันอย่างน้อย 7 วัน

วัสดุงานคอนกรีตเสริมเหล็ก

ปูนซีเมนต์ ที่ใช้ในงานโครงสร้างใช้ปอร์ตแลนด์ซีเมนต์ประเภทที่ 1 ตาม มอก. 15 ได้แก่ ตราช้าง, ตราเพชร, ตราทีพีไอแดง, ตราพญานาคเขียว, คอนกรีตผสมเสร็จ หรือเทียบเท่า (ต้องเป็นปูนที่ไม่เสื่อมคุณภาพ และ ห้ามใช้เศษปูนที่แตกจากถุง)

ทราย ที่ใช้ต้องเป็นทรายน้ำจืดที่หยาบมีความสะอาดปราศจากสิ่งปลอมปนและวัชพืช

หิน ที่ใช้ผสมคอนกรีตเป็นหินโม้คุณภาพดีขนาด 1/2" - 1 1/2" โดยใช้ตามความเหมาะสม เช่น

- หินขนาด 3/4" - 1 1/2" ใช้กับงานฐานราก, เสา, คานและพื้น
- หินขนาด 1/2" - 1 3/4" ใช้กับงานโครงสร้างที่มีขนาดเล็กกว่า หรือเท่ากับ 10 เซนติเมตร เช่น เสาเอ็น ทับหลัง ฯลฯ

งานก่ออิฐฉาบปูน

วัสดุ

- อิฐมวลเบาต้องมีคุณภาพดี แข็งแกร่ง ไม่แตกร้าว ไม่บิดงอ
- ซีเมนต์และซีเมนต์ขาว ใช้ตามมาตรฐานผลิตภัณฑ์อุตสาหกรรม (มอก.)
- ทรายเป็นทรายน้ำจืดที่สะอาดปราศจากสิ่งสกปรกเจือปน ขนาดเม็ดทรายต้องใกล้เคียงกันโดยมีคุณสมบัติดังต่อไปนี้

  ผ่านตะแกรงร่อน เบอร์ 8 = 100%

  ผ่านตะแกรงร่อน เบอร์ 50 = 15-40%

  ผ่านตะแกรงร่อน เบอร์ 100 = 0-10%
- น้ำจะต้องสะอาด และมีคุณสมบัติเหมือนที่ใช้ในงานคอนกรีตเสริมเหล็ก
- อัตราส่วนผสมปูนก่อ เมื่อผสมปูนซีเมนต์แล้วต้องใช้ให้หมดภายใน 1 ชั่วโมง ปูนซีเมนต์ 1 ส่วน ทรายหยาบ 3 - 3.5 ส่วน โดยปริมาตร น้ำปริมาณพอทำงานได้ (ห้ามใช้ปูนก่อที่เริ่มแข็งตัวหรือเศษปูนที่ร่วงจากการก่อสร้างมาใช้อีก)

การก่อ

- ผนังที่ก่อบนพื้นหรือก่อชนเสาคอนกรีตเสริมเหล็ก จะต้องสกัดผิวให้ขรุขระแล้วทำความสะอาดและราดน้ำให้เปียกก่อนที่จะก่อผนัง
- เสาคอนกรีตเสริมเหล็กที่ผนังจะก่อชนจะต้องยึดเหล็กกลมขนาดเส้นผ่านศูนย์กลาง 6 มิลลิเมตรยาว 30 เซนติเมตร ทุกระยะ 30 เซนติเมตร
- ผนังที่ก่อชนคาน หรือพื้นคอนกรีตเสริมเหล็ก จะต้องเว้นช่องไว้ประมาณ 10 - 20 เซนติเมตรไม่น้อยกว่า 3 วันเพื่อให้ปูนก่อแข็งตัวและทรุดตัวจนได้ที่จึงทำการก่อให้ชนท้องคานหรือท้องพื้นได้ โดยท้องพื้นหรือท้องคานคอนกรีตเสริมเหล็กที่จะก่อชนต้องฝากเหล็กกลมเส้นผ่านศูนย์กลาง 6 มิลลิเมตร

ระบบกำจัดปลวก

ระบบการติดตั้งท่อ Pipe Treatment System (Pipe PE) คือการนำน้ำยาเคมีผ่านทางท่อเคมีแล้วฉีดพ่นปลวกในอนาคต โดยคำนึงถึงเมื่ออาคารก่อสร้างเสร็จเรียบร้อย สามารถป้องกันปลวกได้ โดยการเติมน้ำยาเข้าท่อที่ติดตั้งไว้ เพื่อหลีกเลี่ยงการเจาะพื้นเป็นการพัฒนาจากระบบอัดน้ำยา (Soil Treatment System) ขั้นตอนการปฏิบัติงานป้องกันปลวกในระบบนี้เริ่มจากการติดตั้งท่อเคมี (Pipe Treatment System) และระบบอัดน้ำยาลงดิน (Soil Treament System)

การฉาบปูน

- การฉาบปูนเมื่อการฉาบครั้งสุดท้ายเสร็จเรียบร้อยแล้วผนังจะต้องเรียบสะอาดสม่ำเสมอไม่เป็นรอยคลื่น และรอยเกรียง ได้ดิ่งได้ระดับทั้งแนวนอน และแนวตั้งมุมทุกมุมจะต้องตรงได้ดิ่งและฉาก (เว้นแต่ที่ระบุไว้เป็นพิเศษในแบบ)
- การฉาบปูนจะต้องฉาบ 2 ครั้งเสมอ คือ ฉาบปูนรองพื้น และฉาบปูนตกแต่ง
- การเตรียมผิวปูนฉาบจะต้องทำให้ขรุขระเสียก่อน พร้อมทั้งล้างน้ำให้สะอาด ผิวให้ปราศจากฝุ่น ไขมันหรือน้ำมันต่างๆ
- การฉาบปูนรองพื้นจะต้องได้ระดับใกล้เคียงกับระดับแนวที่เซี้ยมมุมไว้ (ความหนาของปูนฉาบรองพื้นประมาณ 10 มิลลิเมตร)
- การฉาบปูนตกแต่ง ให้ทำความสะอาดและราดน้ำบริเวณที่จะฉาบปูนให้เปียกโดยทั่ว แล้วจึงฉาบปูนตกแต่งตามระดับที่ได้เซี้ยมไว้ (การฉาบปูนในชั้นนี้ให้หนาไม่เกิน 8 มิลลิเมตร) เมื่อฉาบเสร็จแล้วจะต้องทำการบ่มผิวปูนฉาบ
- กรรมวิธีเตรียมผิวปูนฉาบ การฉาบปูนและการบ่มผิวปูนฉาบจะต้องเป็นไปตามหลักวิชาช่างที่ดี และได้รับความเห็นชอบจากวิศวกรผู้ควบคุมงาน

เสาเอ็นและคานเอ็น

- การก่ออิฐสำหรับผนังทั่วไปจะต้องมีเสาเอ็น และคานเอ็น ขนาดจะต้องไม่เล็กกว่า 10 เซนติเมตร และมีความกว้างเท่ากับผนังก่อโดยเสริมเหล็ก 2 - RB 6 มิลลิเมตร และมีเหล็กเสริมปลอก RB 6 มิลลิเมตร @ 20 เซนติเมตร เหล็กเสริมเอ็นจะต้องฝังลึกลงในพื้นและคานด้านบน และเหล็กเสริมคานด้านหลัง ต้องต่อกับเหล็กที่เสียบไว้ในเสาหรือเสาเอ็น
- การใส่เอ็นคอนกรีตเสริมเหล็กให้ใส่ในตำแหน่งต่อไปนี้

  เสาเอ็นที่มุมผนังก่อทุกมุม หรือผนังก่ออิฐลอย โดยไม่ติดเสาเอ็น

  เสาเอ็นที่ผนังติดกับวงกบประตู , หน้าต่าง

  เสาเอ็นแบ่งครึ่งช่วงผนังก่อช่วงกว้างเกิน 2.50 เมตร จะต้องสูงตามความสูงของผนัง

  คานทับหลังผนังก่อที่สูงไม่ถึงท้องคาน หรือ พื้นคอนกรีตเสริมเหล็ก

  คานเอ็นใต้วงกบ ประตู - หน้าต่าง และเหนือวงกบ ประตู - หน้าต่าง

  คานทับหลังแบ่งช่วงผนังก่อที่สูงเกิน 2.50 เมตร

อัตราผสมปูนฉาบ

- ปูนฉาบรองพื้น ใช้ปูนซีเมนต์ 1 ส่วน : ทรายกลาง 3 ส่วน และน้ำยาผสมปูนฉาบในอัตราส่วนตามข้อกำหนดของบริษัทผู้ผลิต
- ปูนฉาบตกแต่งใช้ปูนซีเมนต์ 1 ส่วน : ทรายละเอียด 5 ส่วนและน้ำยาผสมปูนฉาบในอัตราส่วนตามข้อกำหนดของบริษัทผู้ผลิต
- ส่วนผสมของน้ำจะต้องพอเหมาะกับการฉาบปูนไม่เปียกหรือแห้งจนเกินไป
- ปูนฉาบที่ผสมแล้วจะต้องใช้ให้หมดภายใน 30 นาที

งานทาสี

- การทาสีและการเตรียมพื้นผิวที่จะทาสีทั้งหมด ให้ปฏิบัติตามคำแนะนำ และกรรมวิธีของบริษัทผู้ผลิตจำหน่ายโดยเคร่งครัดทุกประการ
- สีที่ใช้จะต้องเป็นสีที่ใหม่อยู่ในสภาพดี ห้ามนำสีเก่าที่เหลือจากงานอื่นมาใช้โดยเด็ดขาด
- การทาสีส่วนที่เป็นปูน ทาด้วยสีรองพื้นปูนใหม่กันเชื้อรา 1 รอบ และทาสีอครีลิกทับอีก 2 รอบ
- การทาสีผิวส่วนที่เป็นไม้ ให้ทำความสะอาด แล้วทาด้วยสีน้ำมัน อย่างน้อย 2 รอบ

สัญลักษณ์ประกอบแบบ

สัญลักษณ์	ความหมาย
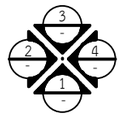	แสดงทิศทางการมองรูปด้านอาคาร 1 รูปด้าน 1 3 รูปด้าน 3 2 รูปด้าน 2 4 รูปด้าน 4
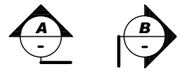	แสดงทิศทางการมองรูปตัดอาคาร A รูปตัด A - A B รูปตัด B - B
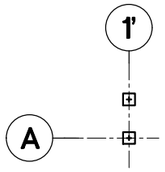	แสดงตำแหน่งแนวกึ่งกลางเสาแนวตั้ง ให้ใช้ตัวเลขเรียงตามลำดับ แสดงตำแหน่งแนวกึ่งกลางเสาแนวนอน ให้ใช้ตัวอักษรเรียงตามลำดับ
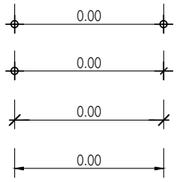	แสดงระยะศูนย์กลางถึงศูนย์กลาง แสดงระยะศูนย์กลางถึงริม แสดงระยะริมถึงริม แสดงระยะภายใน ถึง ภายใน
	แสดงระดับพื้นในรูปตัด,รูปด้าน แสดงแนวผนังก่ออิฐมวลเบา แสดงผิววัสดุเป็นคอนกรีต แสดงผิววัสดุเป็นไม้ แสดงสัญลักษณ์ดินในรูปตัด
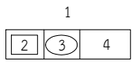	สัญลักษณ์แสดงห้อง 1. ชื่อห้อง 2. สัญลักษณ์และวัสดุพื้น 3. สัญลักษณ์และวัสดุเพดาน 4. ระดับพื้น
	สัญลักษณ์ผนัง และ วัสดุกรุผนัง สัญลักษณ์ประตู และ เบอร์ประตู สัญลักษณ์หน้าต่าง และ เบอร์หน้าต่าง
FFL. SFL. AR. ST. T B	FINISHING FLOOR LEVEL STRUCTURAL FLOOR LEVEL ARCHITECTURAL (หมวดงานสถาปัตยกรรม) STRUCTURAL (หมวดงานโครงสร้าง) TOP (บน) BOTTOM (ล่าง)

สำนักงานพัฒนาที่ดินเขต 5

โครงการ

ก่อสร้างบ้านพัก

ข้าราชการระดับ 7-8

สำรวจ

นายฉลาด คงมี

นายช่างสำรวจชำนาญงาน

เขียนแบบ

นายวิชูรย์ อุตสี

นายช่างโยธาชำนาญงาน

ออกแบบโครงสร้าง

นายนำพล บริวาล

วิศวกรโยธา

ตรวจสอบ

นายพิทักษ์พงษ์ ธีระวงศ์

ผู้อำนวยการกลุ่มสำรวจเพื่อทำแผนที่

อนุมัติ

นายสากล ณฤทธิ์

ผู้อำนวยการสำนักงานพัฒนาที่ดินเขต 5

รายการประกอบแบบ

2/20

แบบเลขที่ สพข.5 01/2563

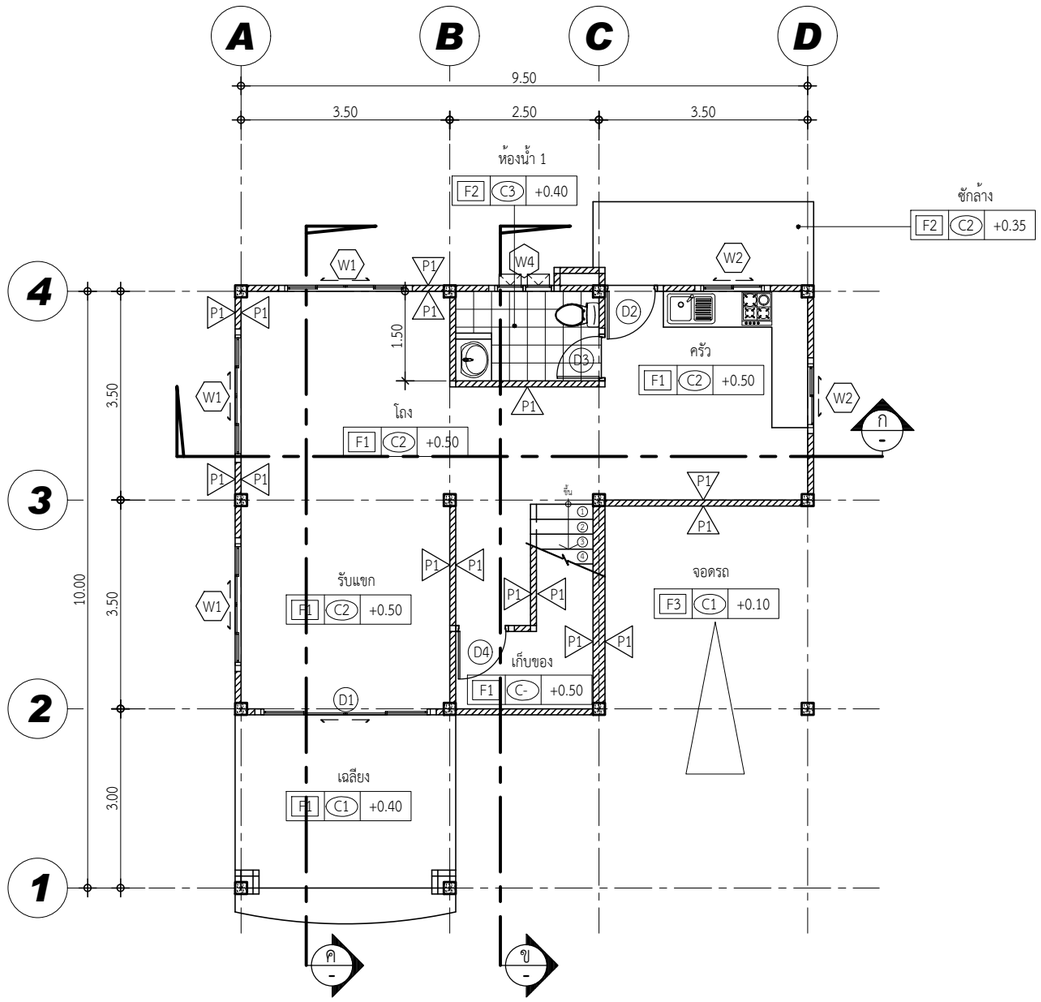

แปลนพื้นชั้น 1

มาตราสวน 1:100

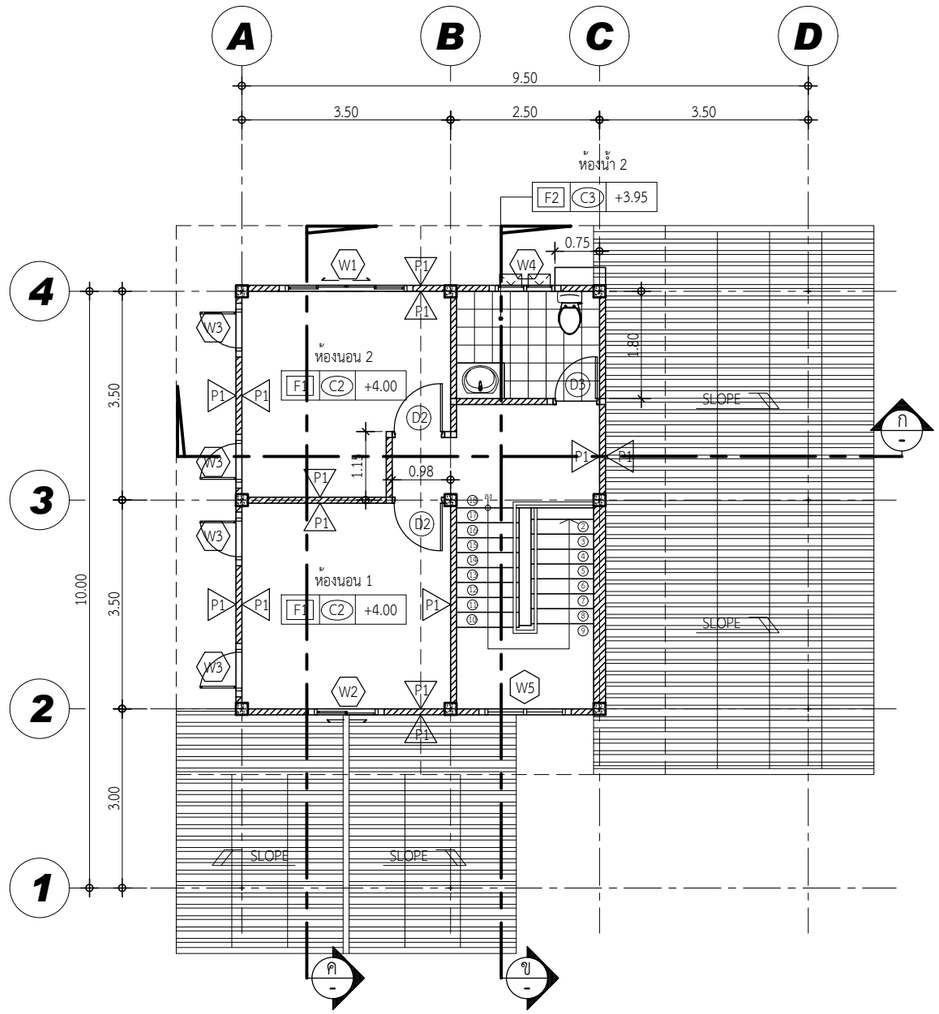

แปลนพื้นชั้น 2

มาตราสวน 1:100

สำนักงานพัฒนาที่ดินเขต 5

โครงการ

ก่อสร้างบ้านพัก

ข้าราชการระดับ 7-8

สำรวจ

นายฉลาด คงมี

นายช่างสำรวจชำนาญงาน

เขียนแบบ

นายวิฑูรย์ อุตสี

นายช่างโยธาชำนาญงาน

ออกแบบโครงสร้าง

นายนำพล บริวาล

วิศวกรโยธา

ตรวจสอบ

นายพิทักษ์พงษ์ ธีระวงศ์

ผู้อำนวยการกลุ่มสำรวจเพื่อทำแผนที่

อนุมัติ

นายสากล ณฤทธิ์

ผู้อำนวยการสำนักงานพัฒนาที่ดินเขต 5

แปลนพื้นชั้น 1

แปลนพื้นชั้น 2

แบบเลขที่ สพข.5 01/2563

3/20

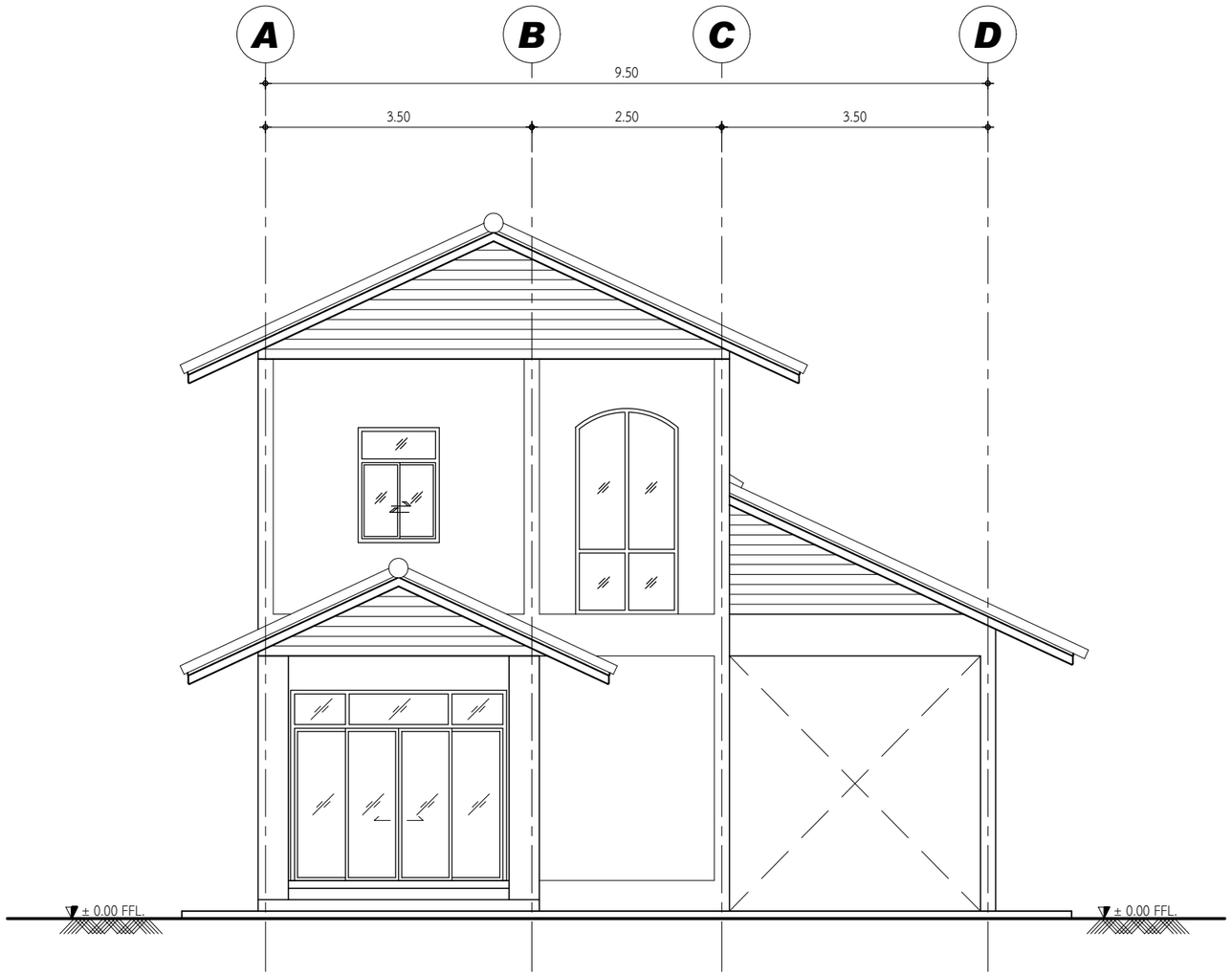

รูปด้าน 1

มาตราส่วน 1:75

สำนักงานพัฒนาที่ดินเขต 5

โครงการ

ก่อสร้างบ้านพัก

ข้าราชการระดับ 7-8

สำรวจ

นายฉลาด คงมี

นายช่างสำรวจชำนาญงาน

เขียนแบบ

นายวิฑูรย์ อุตสี

นายช่างโยธาชำนาญงาน

ออกแบบโครงสร้าง

นายนำพล บริวาล

วิศวกรโยธา

ตรวจสอบ

นายพิทักษ์พงษ์ ธีระวงศ์

ผู้อำนวยการกลุ่มสำรวจเพื่อทำแผนที่

อนุมัติ

นายสากล ณฤทธิ์

ผู้อำนวยการสำนักงานพัฒนาที่ดินเขต 5

รูปด้าน 1

แบบเลขที่ สพข.5 01/2563

4/20

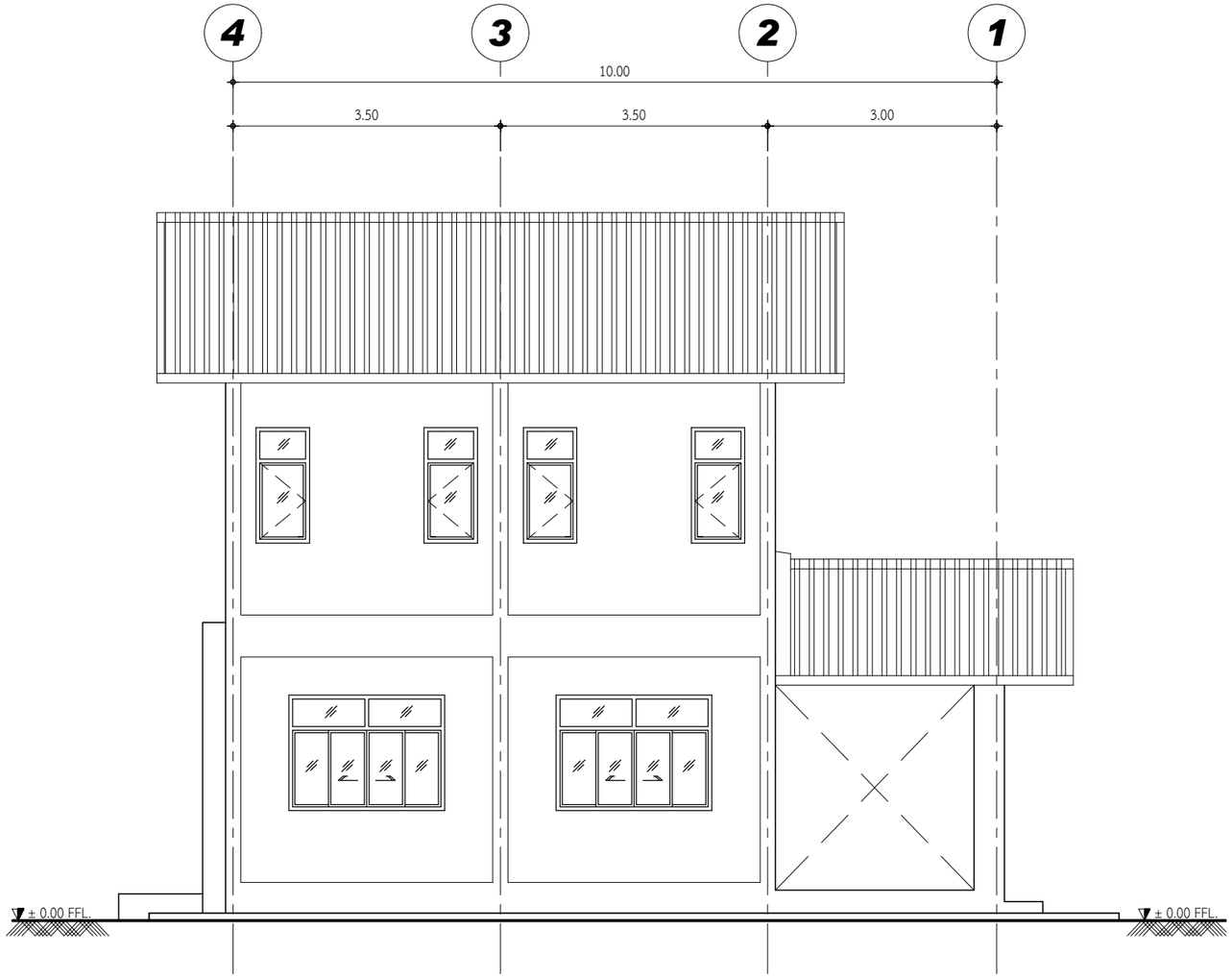

รูปด้าน 2

มาตราส่วน 1:75

สำนักงานพัฒนาที่ดินเขต 5

โครงการ

ก่อสร้างบ้านพัก

ข้าราชการระดับ 7-8

สำรวจ

นายฉลาด คงมี

นายช่างสำรวจชำนาญงาน

เขียนแบบ

นายวิชูรย์ อุตสี

นายช่างโยธาชำนาญงาน

ออกแบบโครงสร้าง

นายนำพล บริวาล

วิศวกรโยธา

ตรวจสอบ

นายพิทักษ์พงษ์ ธีระวงศ์

ผู้อำนวยการกลุ่มสำรวจเพื่อทำแผนที่

อนุมัติ

นายสากล ณฤทธิ์

ผู้อำนวยการสำนักงานพัฒนาที่ดินเขต 5

รูปด้าน 2

แบบเลขที่ สพข.5 01/2563

5/20

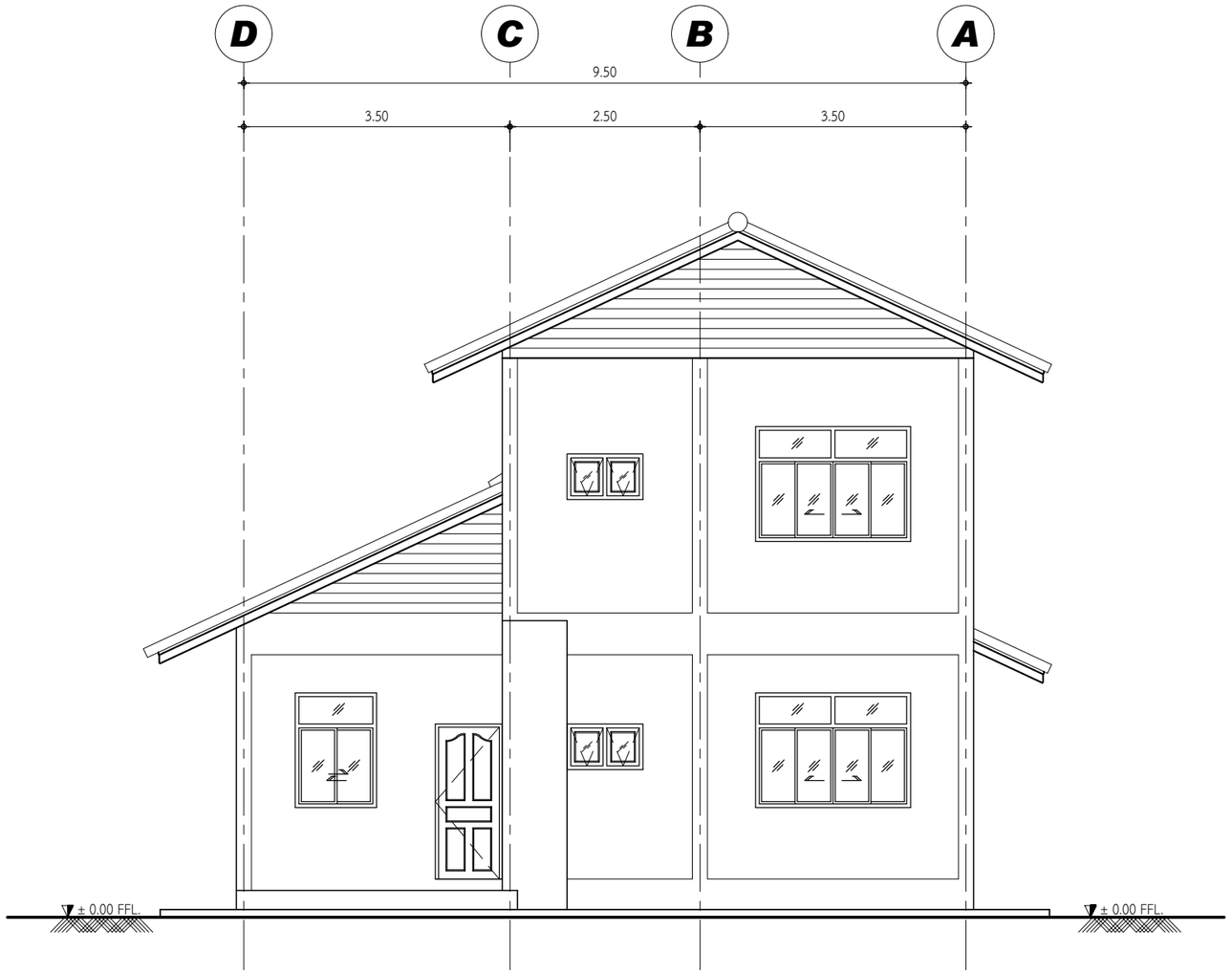

รูปด้าน 3

มาตราส่วน 1:75

สำนักงานพัฒนาที่ดินเขต 5

โครงการ

ก่อสร้างบ้านพัก

ข้าราชการระดับ 7-8

สำรวจ

นายฉลาด คงมี

นายช่างสำรวจชำนาญงาน

เขียนแบบ

นายวิชูรย์ อุตสี

นายช่างโยธาชำนาญงาน

ออกแบบโครงสร้าง

นายนำพล บริวาล

วิศวกรโยธา

ตรวจสอบ

นายพิทักษ์พงษ์ ธีระวงศ์

ผู้อำนวยการกลุ่มสำรวจเพื่อทำแผนที่

อนุมัติ

นายสากล ณฤทธิ์

ผู้อำนวยการสำนักงานพัฒนาที่ดินเขต 5

รูปด้าน 3

6/20

แบบเลขที่ สพข.5 01/2563

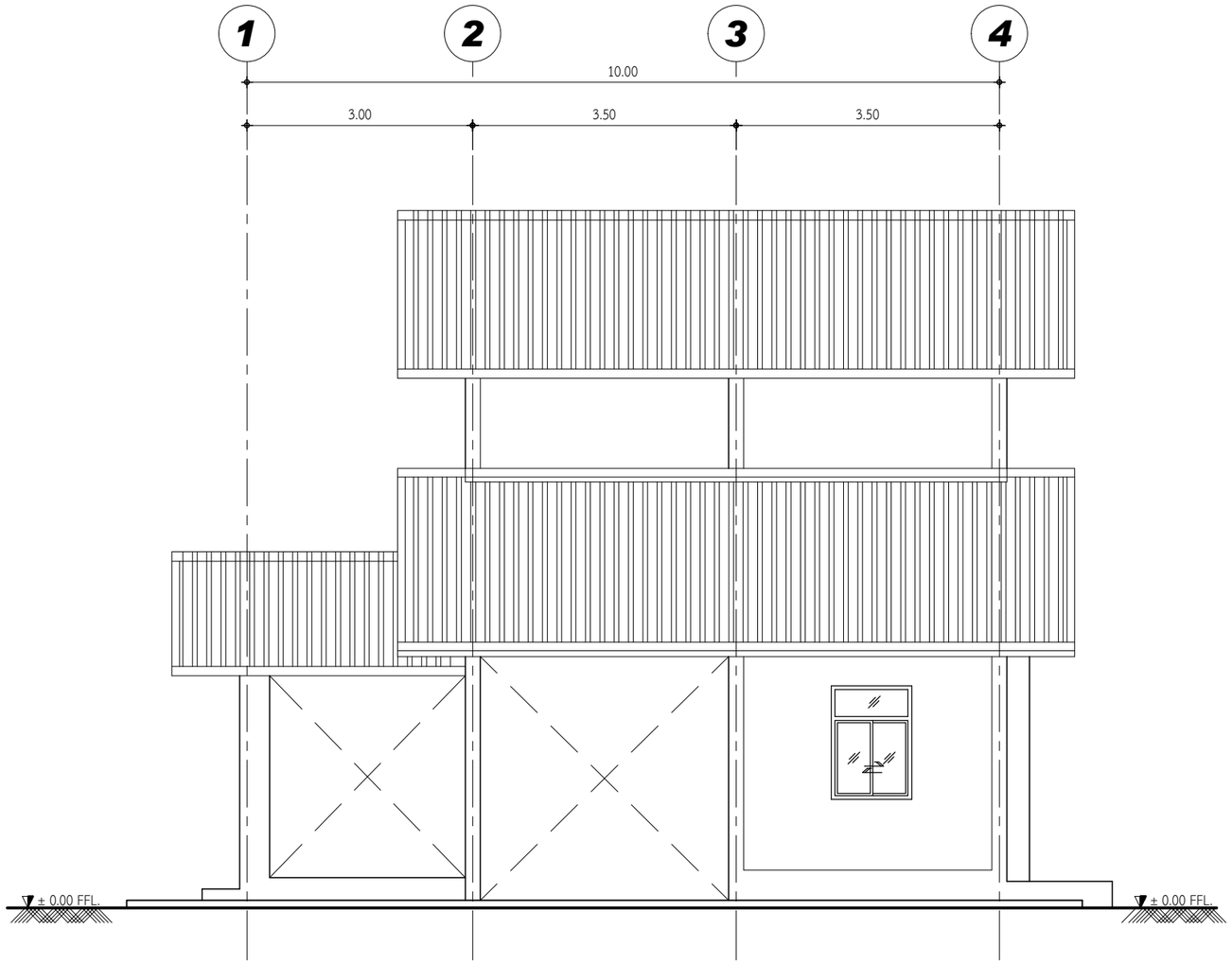

รูปด้าน 4

มาตราส่วน 1:75

สำนักงานพัฒนาที่ดินเขต 5

โครงการ

ก่อสร้างบ้านพัก

ข้าราชการระดับ 7-8

สำรวจ

นายฉลาด คงมี

นายช่างสำรวจชำนาญงาน

เขียนแบบ

นายวิฑูรย์ อุตสี

นายช่างโยธาชำนาญงาน

ออกแบบโครงสร้าง

นายนำพล บริวาล

วิศวกรโยธา

ตรวจสอบ

นายพิทักษ์พงษ์ ธีระวงศ์

ผู้อำนวยการกลุ่มสำรวจเพื่อทำแผนที่

อนุมัติ

นายสากล ณฤทธิ์

ผู้อำนวยการสำนักงานพัฒนาที่ดินเขต 5

รูปด้าน 4

7/20

แบบเลขที่ สพข.5 01/2563

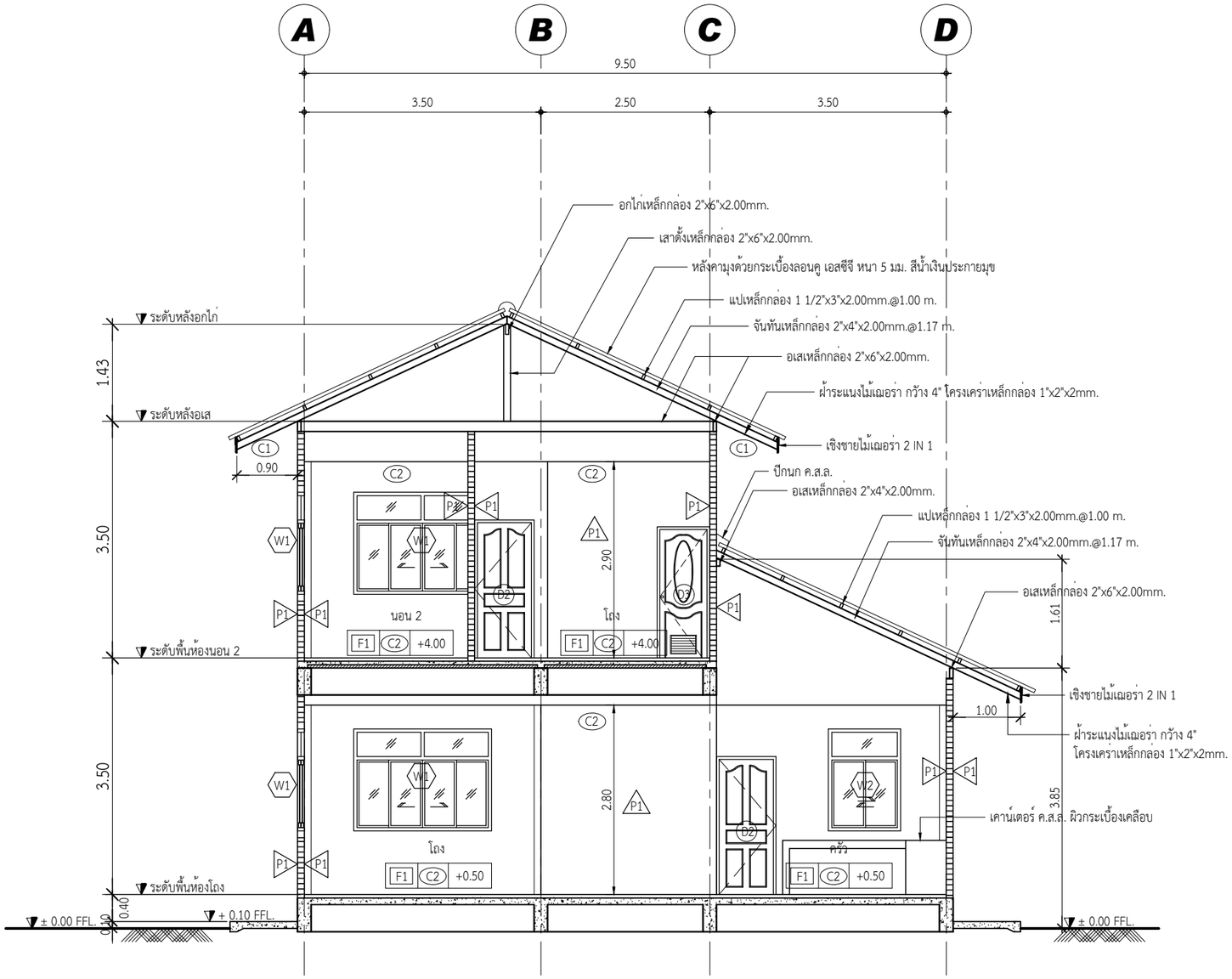

รูปตัด ก

มาตราส่วน 1:75

สำนักงานพัฒนาที่ดินเขต 5

โครงการ

ก่อสร้างบ้านพัก

ข้าราชการระดับ 7-8

สำรวจ

นายฉลาด คงมี

นายช่างสำรวจชำนาญงาน

เขียนแบบ

นายวิฑูรย์ อุตสี

นายช่างโยธาชำนาญงาน

ออกแบบโครงสร้าง

นายนำพล บริวาล

วิศวกรโยธา

ตรวจสอบ

นายพิทักษ์พงษ์ ธีระวงศ์

ผู้อำนวยการกลุ่มสำรวจเพื่อทำแผนที่

อนุมัติ

นายสากล ณฤทธิ์

ผู้อำนวยการสำนักงานพัฒนาที่ดินเขต 5

รูปตัด ก

แบบเลขที่ สพข.5 01/2563

8/20

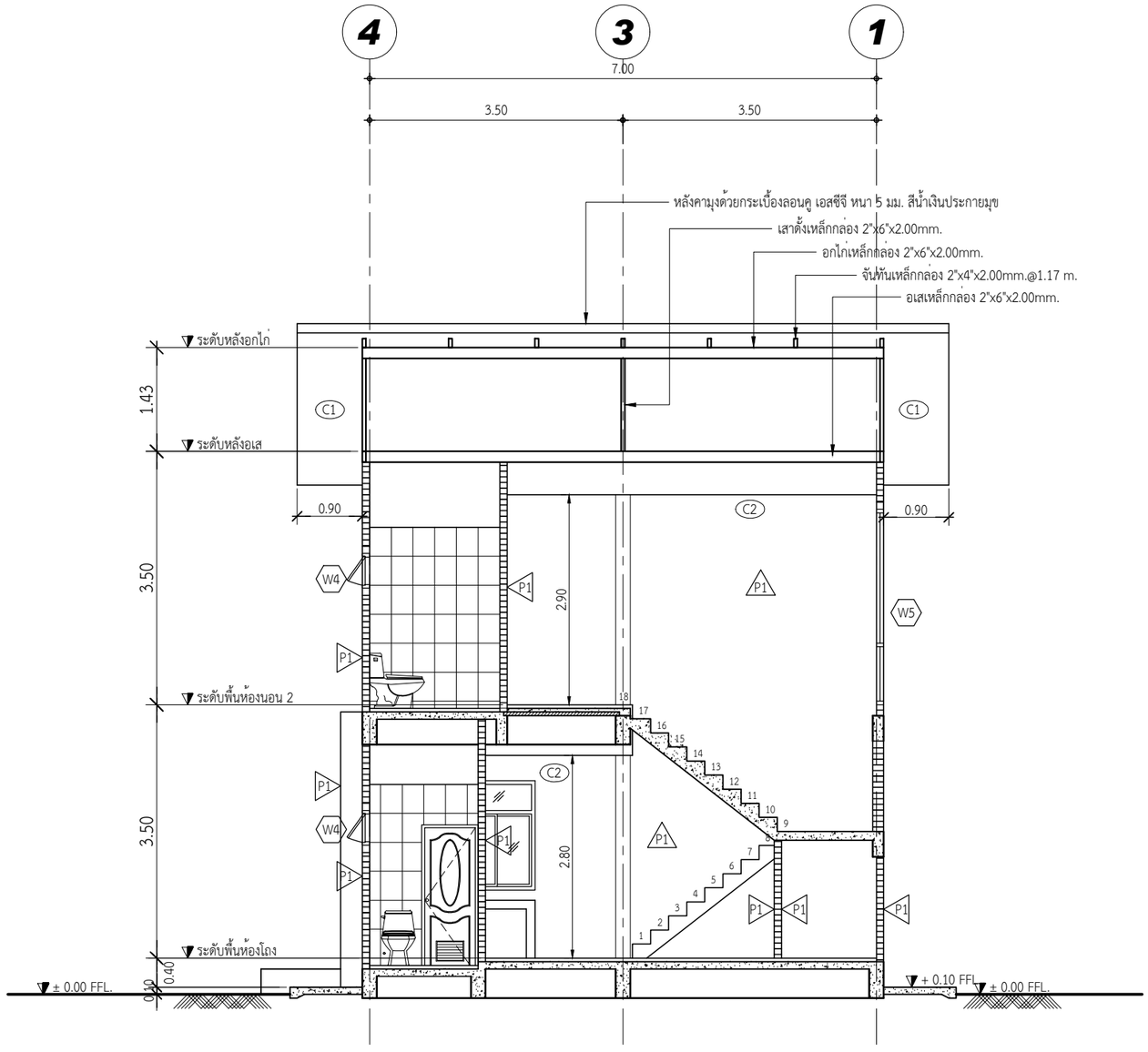

รูปตัด ข

มาตราส่วน 1:75

สำนักงานพัฒนาที่ดินเขต 5

โครงการ

ก่อสร้างบ้านพัก

ข้าราชการระดับ 7-8

สำรวจ

นายฉลาด คงมี

นายช่างสำรวจชำนาญงาน

เขียนแบบ

นายวิชูรย์ อุตสี

นายช่างโยธาชำนาญงาน

ออกแบบโครงสร้าง

นายนำพล บริวาล

วิศวกรโยธา

ตรวจสอบ

นายพิทักษ์พงษ์ ธีระวงศ์

ผู้อำนวยการกลุ่มสำรวจเพื่อทำแผนที่

อนุมัติ

นายสากล ณฤทธิ์

ผู้อำนวยการสำนักงานพัฒนาที่ดินเขต 5

รูปตัด ข

แบบเลขที่ สพข.5 01/2563

9/20

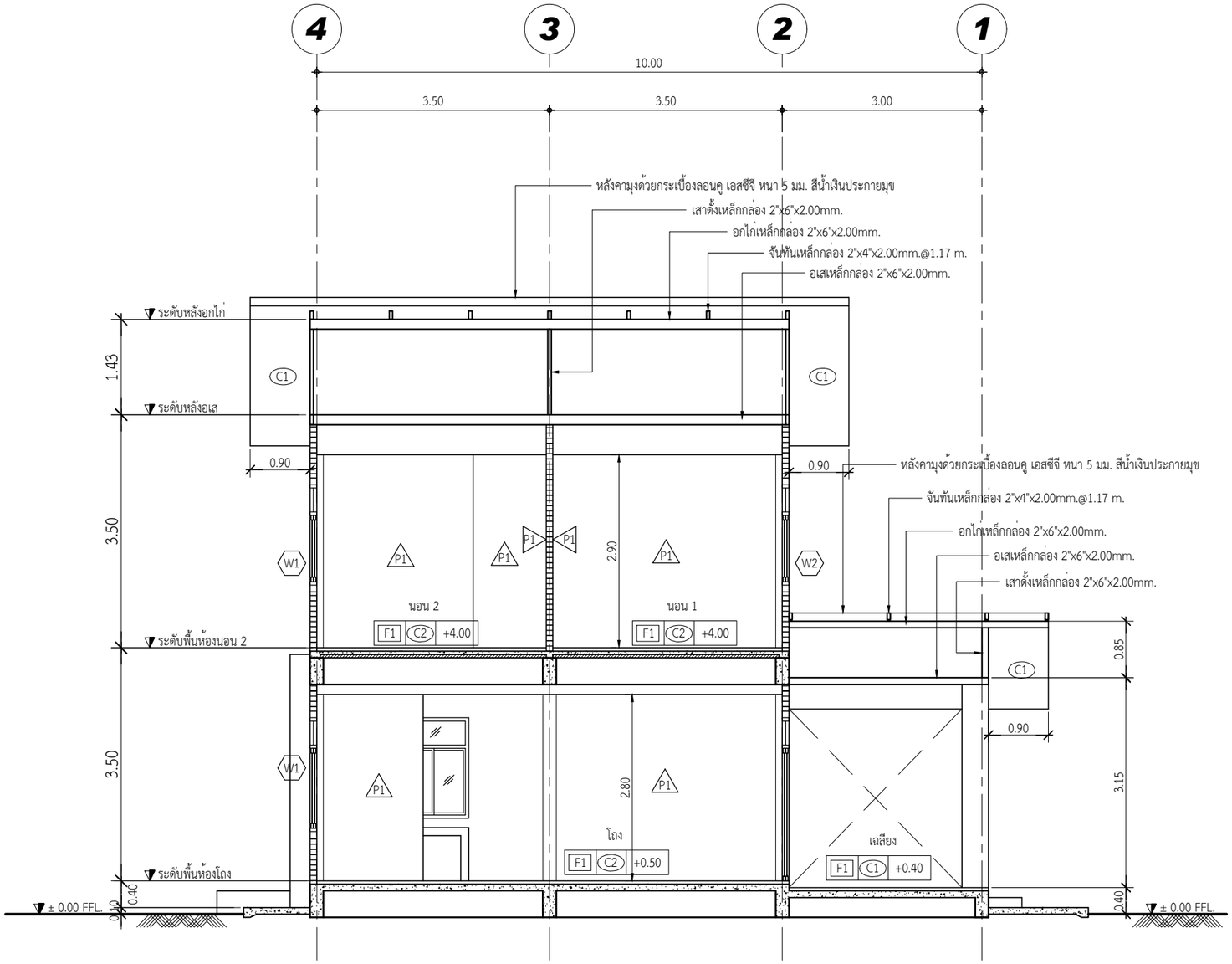

รูปตัด ข

มาตราส่วน 1:75

สำนักงานพัฒนาที่ดินเขต 5

โครงการ

ก่อสร้างบ้านพัก

ข้าราชการระดับ 7-8

สำรวจ

นายฉลาด คงมี

นายช่างสำรวจชำนาญงาน

เขียนแบบ

นายวิชูรย์ อุตสี

นายช่างโยธาชำนาญงาน

ออกแบบโครงสร้าง

นายนำพล บริวาล

วิศวกรโยธา

ตรวจสอบ

นายพิทักษ์พงษ์ ธีระวงศ์

ผู้อำนวยการกลุ่มสำรวจเพื่อทำแผนที่

อนุมัติ

นายสากล ณฤทธิ์

ผู้อำนวยการสำนักงานพัฒนาที่ดินเขต 5

รูปตัด ค

แบบเลขที่ สพข.5 01/2563

10/20

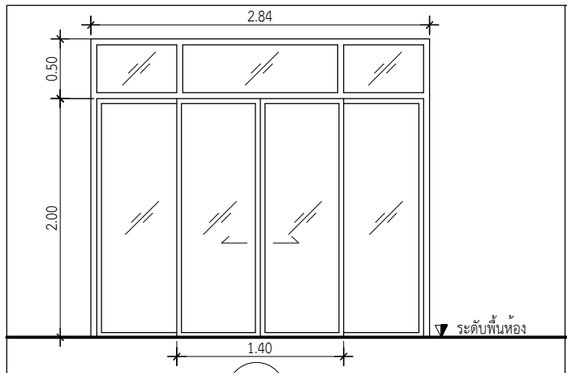

D1

ประตูบานเลื่อน 2 บาน มีช่องแสงด้านข้าง ลูกฟักกระจกใส 6 มม.
กรอบบานอลูมิเนียม สีอบขาว
วงกบอลูมิเนียม 2"x4" สีอบขาว
มือจับสเตนเลส อย่างดี พร้อมอุปกรณ์ครบชุด

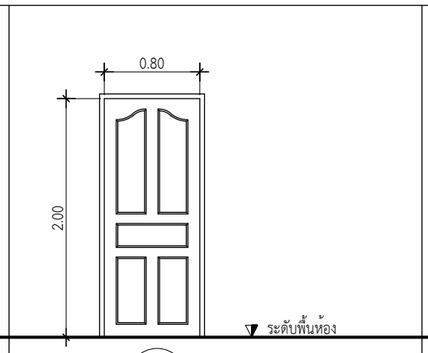

D2

ประตูบานเปิดเดี่ยว (ลูกฟักไม้เนื้อแข็ง)
กรอบบาน และบานไม้เนื้อแข็ง
วงกบไม้เนื้อแข็ง 2"x4"
บานพับสเตนเลส 4" 4 อัน
กลอน 4" 1 อัน ติดกึ่งกลางของบานประตู
มือจับลูกบิดสเตนเลส อย่างดี พร้อมอุปกรณ์ครบชุด

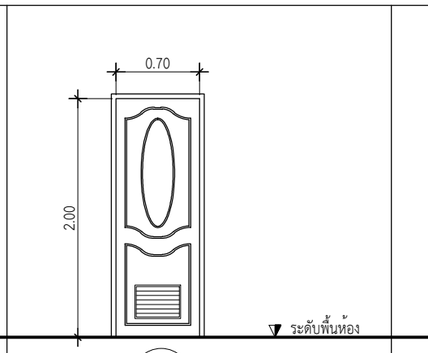

D3

ประตูบานเปิดเดี่ยว
กรอบบาน และเกล็ด UPVC.
วงกบ UPVC. 2"x4" พร้อมอุปกรณ์ครบชุด
บานพับสเตนเลส 4" 3 อัน
มือจับลูกบิดสเตนเลสชนิดใช้กับห้องน้ำ อย่างดี

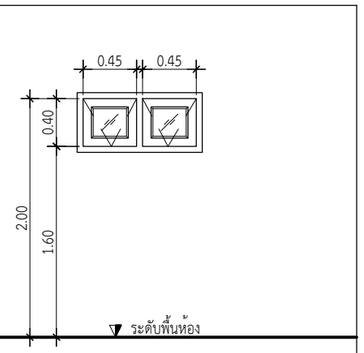

W4

หน้าต่างบานกระทุ้ง เปิด 2 ช่อง
กรอบบานอลูมิเนียม สีอบขาว พร้อมอุปกรณ์ครบชุด
วงกบอลูมิเนียม 2"x4" สีอบขาว

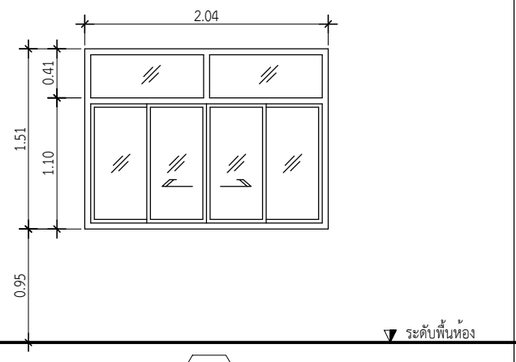

W1

หน้าต่างบานเลื่อน มีช่องแสงด้านข้าง ลูกฟักกระจกใส 6 มม.
กรอบบานอลูมิเนียม สีอบขาว พร้อมอุปกรณ์ครบชุด
วงกบอลูมิเนียม 2"x4" สีอบขาว

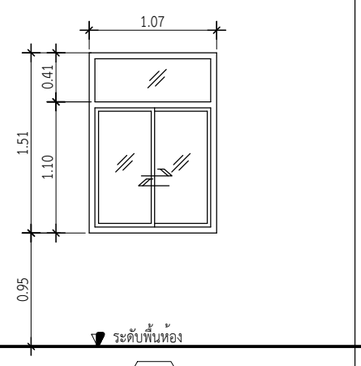

W2

หน้าต่างบานเลื่อน มีช่องแสงด้านข้าง ลูกฟักกระจกใส 6 มม.
กรอบบานอลูมิเนียม สีอบขาว พร้อมอุปกรณ์ครบชุด
วงกบอลูมิเนียม 2"x4" สีอบขาว

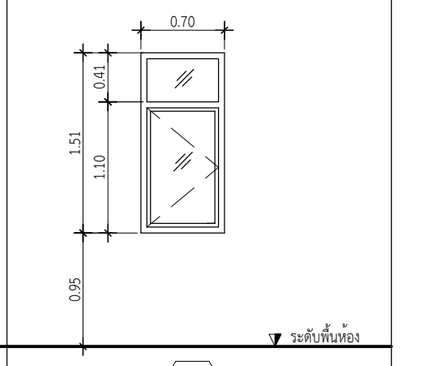

W3

หน้าต่างบานเปิด ลูกฟักกระจกใส 6 มม.
กรอบบานอลูมิเนียม สีอบขาว พร้อมอุปกรณ์ครบชุด
วงกบอลูมิเนียม 2"x4" สีอบขาว

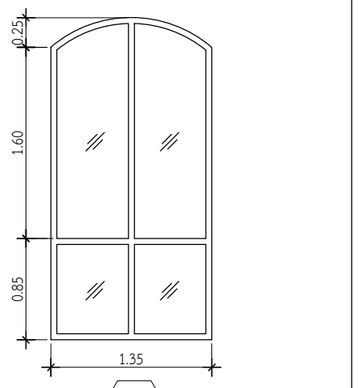

W5

หน้าต่างช่องแสงอลูมิเนียม สีอบขาว พร้อมอุปกรณ์ครบชุด
กรอบบานอลูมิเนียม สีอบขาว พร้อมอุปกรณ์ครบชุด
วงกบอลูมิเนียม 2"x4" สีอบขาว

สำนักงานพัฒนาที่ดินเขต 5

โครงการ

ก่อสร้างบ้านพัก

ข้าราชการระดับ 7-8

สำรวจ

นายฉลาด คงมี

นายช่างสำรวจชำนาญงาน

เขียนแบบ

นายวิชูรย์ อุตสี

นายช่างโยธาชำนาญงาน

ออกแบบโครงสร้าง

นายนำพล บริวาล

วิศวกรโยธา

ตรวจสอบ

นายพิทักษ์พงษ์ ธีระวงศ์

ผู้อำนวยการกลุ่มสำรวจเพื่อทำแผนที่

อนุมัติ

นายสากล ณฤทธิ์

ผู้อำนวยการสำนักงานพัฒนาที่ดินเขต 5

แบบขยายประตูหน้าต่าง

แบบเลขที่ สพข.5 01/2563

11/20

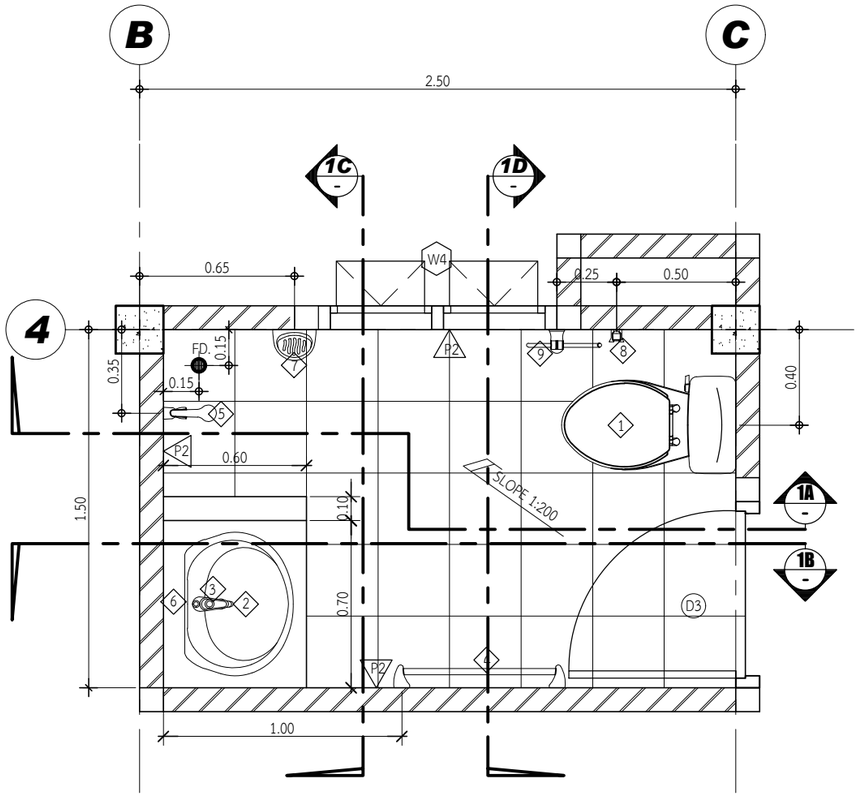

แบบขยายห้องน้ำ 1

SCALE 1:25

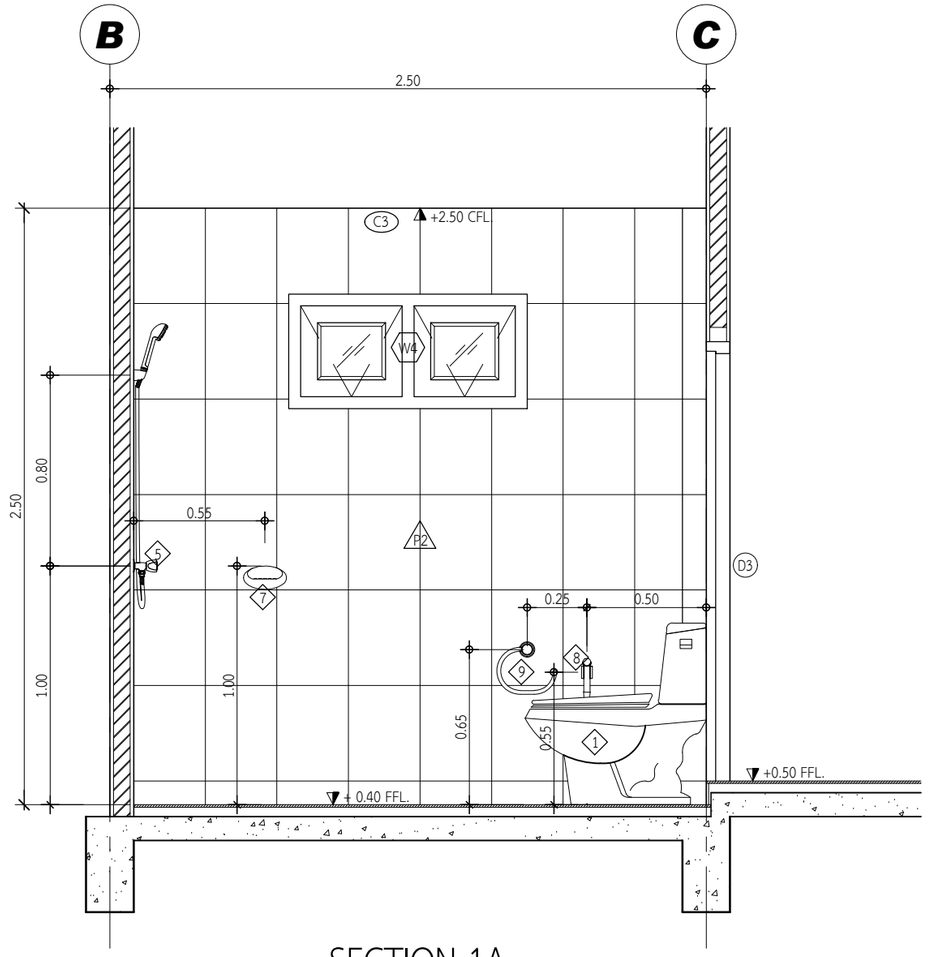

SECTION 1A

SCALE 1:25

ตารางแสดงรายการประกอบแบบสุขภัณฑ์

สัญลักษณ์	รายการสุขภัณฑ์	สัญลักษณ์	รายการสุขภัณฑ์
1	โถส้วมชักโครก	7	ที่วางสบู่
2	อ่างล้างหน้า แบบฝังในเคาน์เตอร์	8	สายฉีดชำระ
3	ก็อกน้ำอ่างล้างหน้า	9	ที่ใส่กระดาษชำระ
4	ราวแขวนผ้า	10	ก็อกน้ำล้างพื้น
5	ฝักบัวสายอ่อน	FD.	ที่ระบายน้ำที่พื้น ขนาด 2"
6	กระจกเงา		

สำนักงานพัฒนาที่ดินเขต 5

โครงการ

ก่อสร้างบ้านพัก

ข้าราชการระดับ 7-8

สำรวจ

นายฉลาด คงมี

นายช่างสำรวจชำนาญงาน

เขียนแบบ

นายวิชูรย์ อุตสี

นายช่างโยธาชำนาญงาน

ออกแบบโครงสร้าง

นายน้ำพล บริวาล

วิศวกรโยธา

ตรวจสอบ

นายพิทักษ์พงษ์ ธีระวงศ์

ผู้อำนวยการกลุ่มสำรวจเพื่อทำแผนที่

อนุมัติ

นายสากล ณฤทธิ์

ผู้อำนวยการสำนักงานพัฒนาที่ดินเขต 5

แบบขยายห้องน้ำ 1

12/20

แบบเลขที่ สพข.5 01/2563

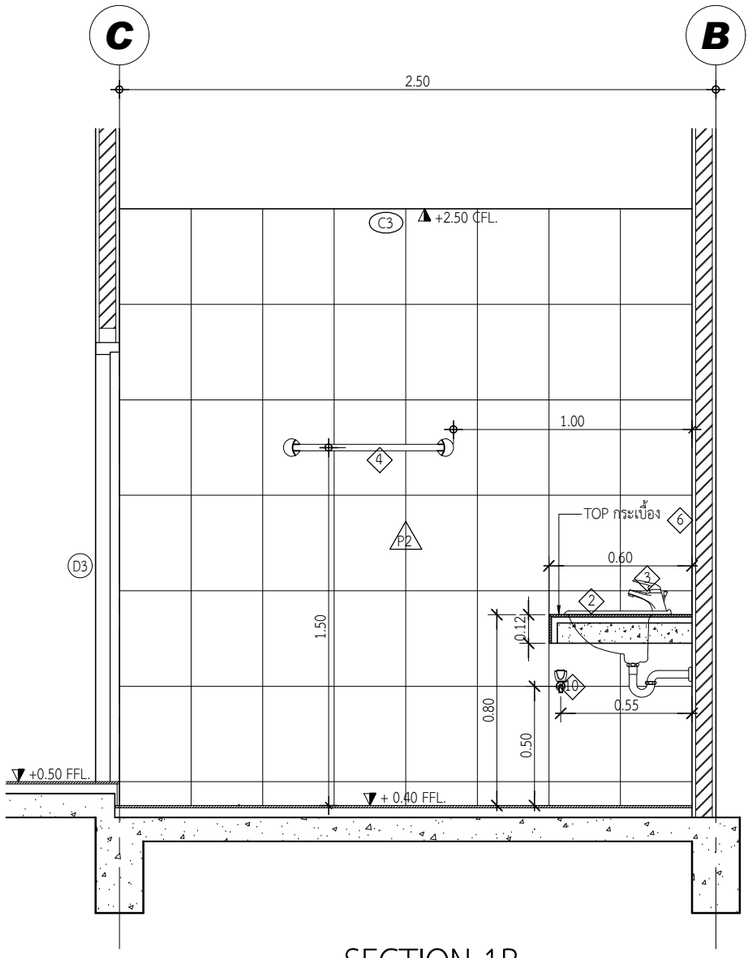

SECTION 1B

SCALE 1:25

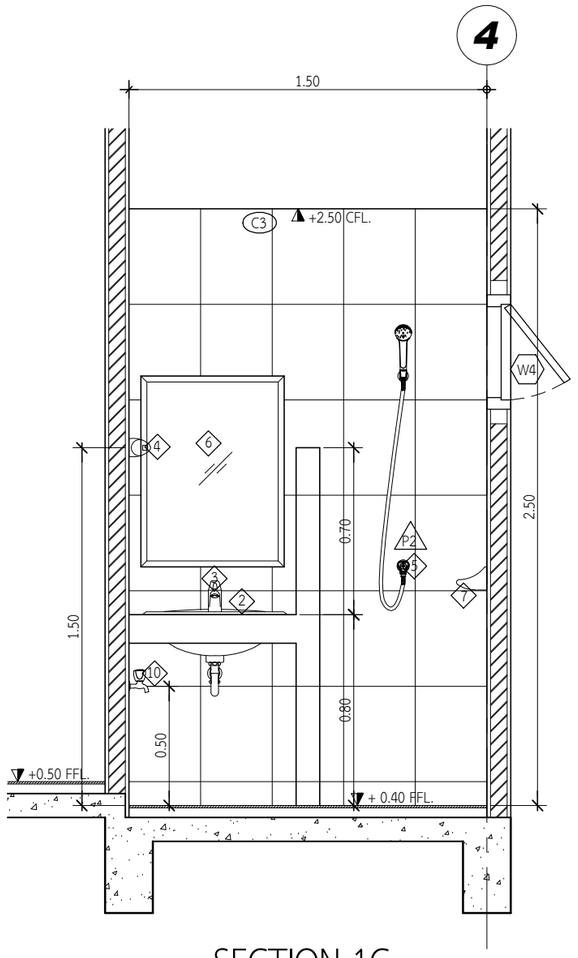

SECTION 1C

SCALE 1:25

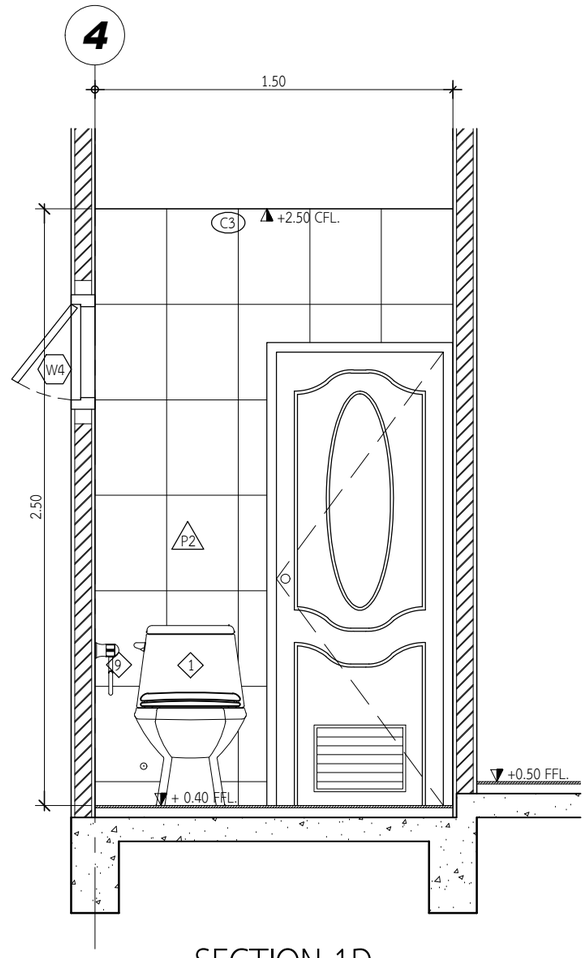

SECTION 1D

SCALE 1:25

สำนักงานพัฒนาที่ดินเขต 5

โครงการ

ก่อสร้างบ้านพัก

ข้าราชการระดับ 7-8

สำรวจ

นายฉลาด คงมี

นายช่างสำรวจชำนาญงาน

เขียนแบบ

นายวิฑูรย์ อุตสี

นายช่างโยธาชำนาญงาน

ออกแบบโครงสร้าง

นายน้ำพล บริวาล

วิศวกรโยธา

ตรวจสอบ

นายพิทักษ์พงษ์ ธีระวงศ์

ผู้อำนวยการกลุ่มสำรวจเพื่อทำแผนที่

อนุมัติ

นายสากล ณฤทธิ์

ผู้อำนวยการสำนักงานพัฒนาที่ดินเขต 5

รูปตัดขยายห้องน้ำ 1

แบบเลขที่ สพข.5 01/2563

13/20

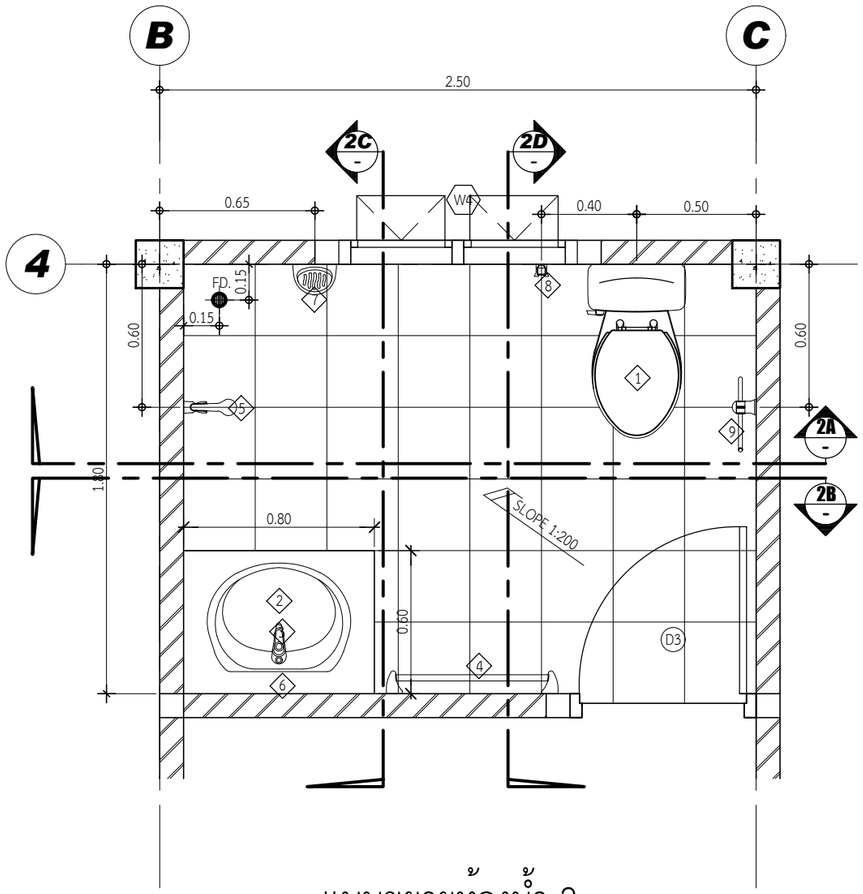

แบบขยายห้องน้ำ 2

SCALE 1:25

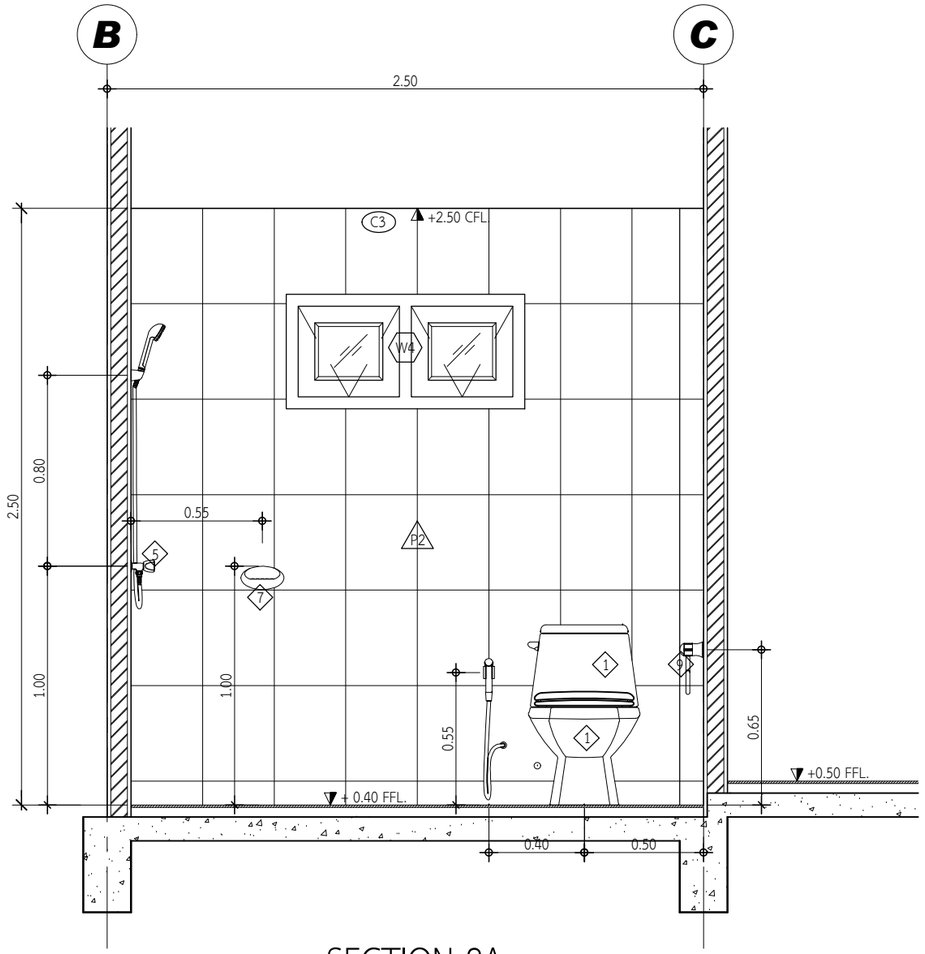

SECTION 2A

SCALE 1:25

ตารางแสดงรายการประกอบแบบสุขภัณฑ์

สัญลักษณ์	รายการสุขภัณฑ์	สัญลักษณ์	รายการสุขภัณฑ์
1	โถส้วมชักโครก	7	ที่วางสบู่
2	อ่างล้างหน้า แบบฝังในเคาน์เตอร์	8	สายฉีดชำระ
3	ก๊อกน้ำอ่างล้างหน้า	9	ที่ใส่กระดาษชำระ
4	ราวแขวนผ้า	10	ก๊อกน้ำล้างพื้น
5	ฝักบัวสายอ่อน	FD.	ที่ระบายน้ำที่พื้น ขนาด 2"
6	กระจกเงา		

สำนักงานพัฒนาที่ดินเขต 5

โครงการ

ก่อสร้างบ้านพัก

ข้าราชการระดับ 7-8

สำรวจ

นายฉลาด คงมี

นายช่างสำรวจชำนาญงาน

เขียนแบบ

นายวิฑูรย์ อุตสี

นายช่างโยธาชำนาญงาน

ออกแบบโครงสร้าง

นายนำพล บริวาล

วิศวกรโยธา

ตรวจสอบ

นายพิทักษ์พงษ์ ธีระวงศ์

ผู้อำนวยการกลุ่มสำรวจเพื่อทำแผนที่

อนุมัติ

นายสากล ณฤทธิ์

ผู้อำนวยการสำนักงานพัฒนาที่ดินเขต 5

แบบขยายห้องน้ำ 2

แบบเลขที่ สพข.5 01/2563

14/20

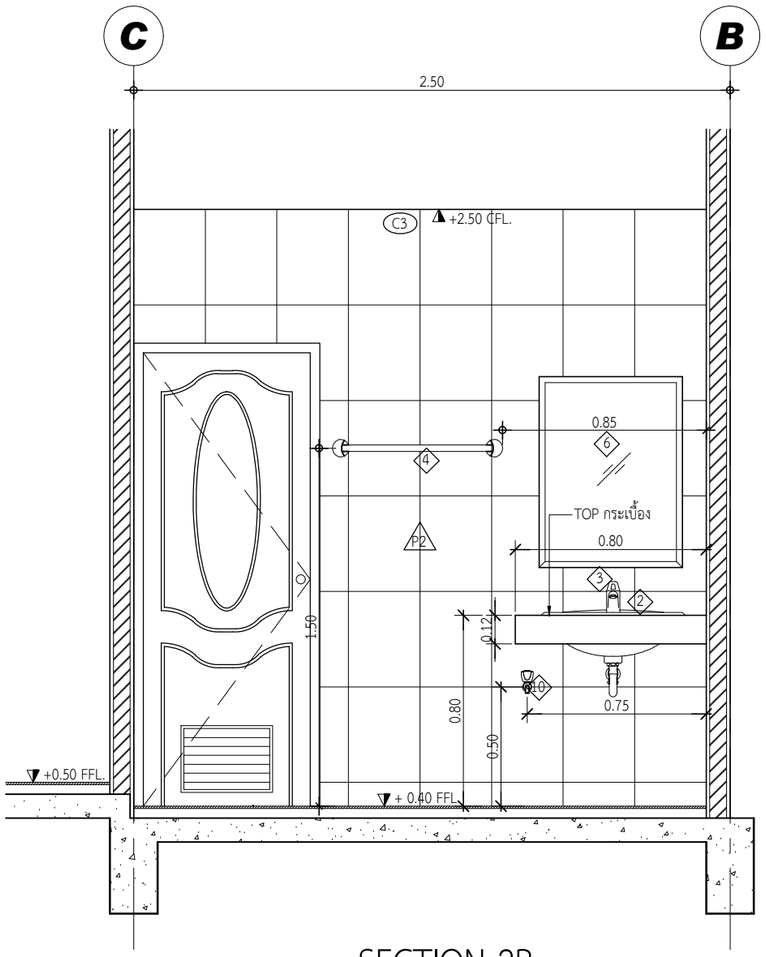

SECTION 2B

SCALE 1:25

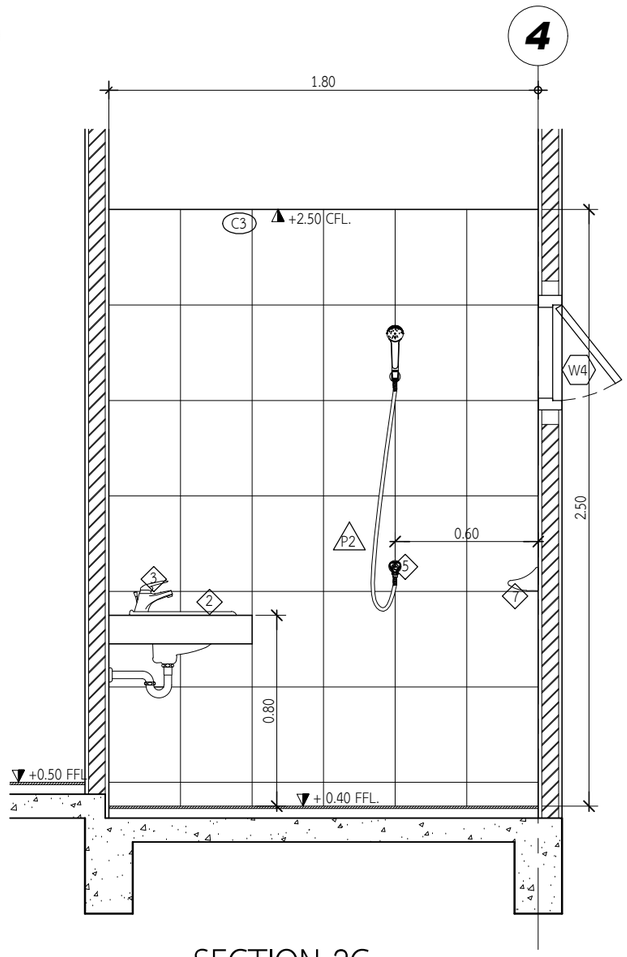

SECTION 2C

SCALE 1:25

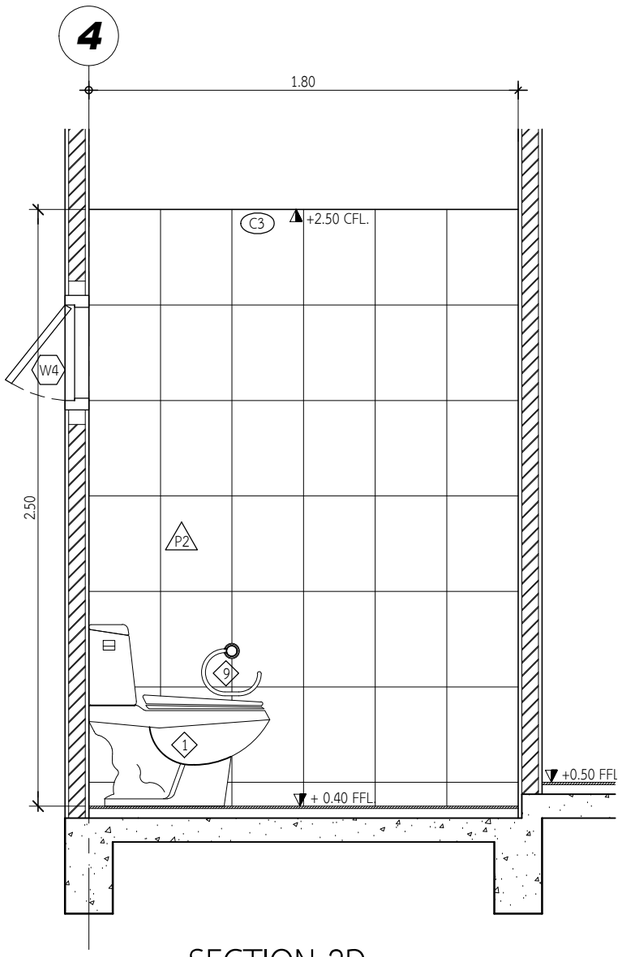

SECTION 2D

SCALE 1:25

สำนักงานพัฒนาที่ดินเขต 5

โครงการ

ก่อสร้างบ้านพัก

ข้าราชการระดับ 7-8

สำรวจ

นายฉลาด คงมี

นายช่างสำรวจชำนาญงาน

เขียนแบบ

นายวิชูรย์ อุตสี

นายช่างโยธาชำนาญงาน

ออกแบบโครงสร้าง

นายนำพล บริวาล

วิศวกรโยธา

ตรวจสอบ

นายพิทักษ์พงษ์ ธีระวงศ์

ผู้อำนวยการกลุ่มสำรวจเพื่อทำแผนที่

อนุมัติ

นายสากล ณฤทธิ์

ผู้อำนวยการสำนักงานพัฒนาที่ดินเขต 5

รูปตัดขยายห้องน้ำ 2

แบบเลขที่ สพข.5 01/2563

15/20

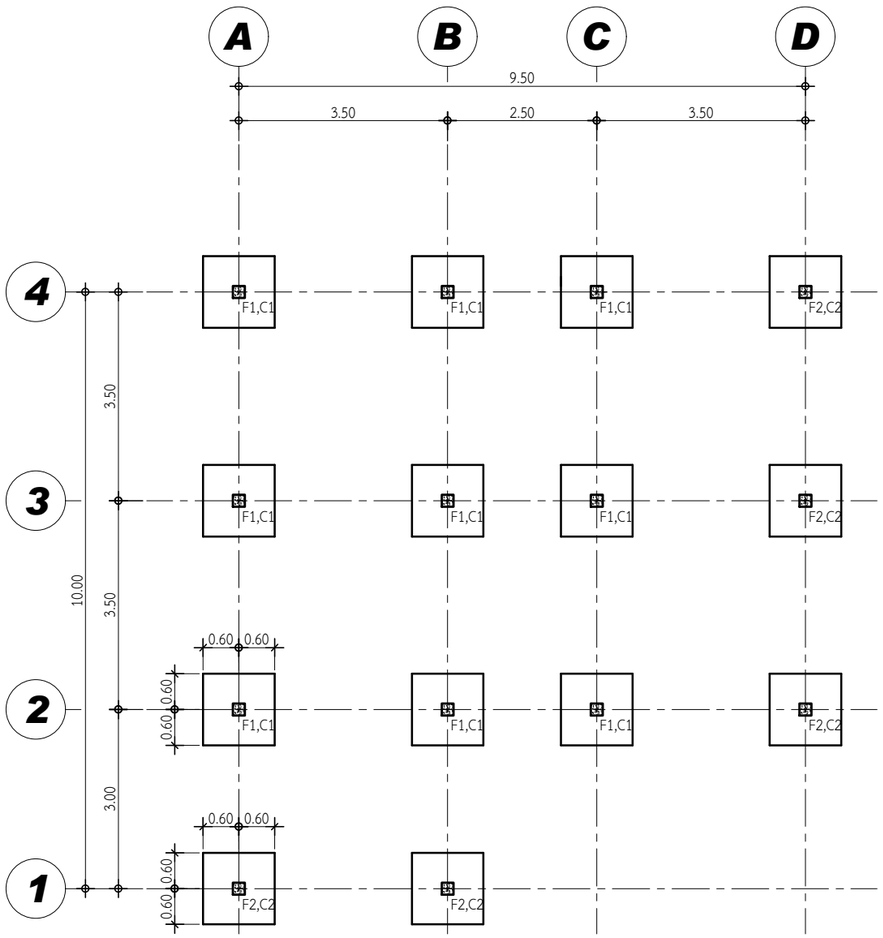

แปลนฐานราก

มาตราสวน 1:100

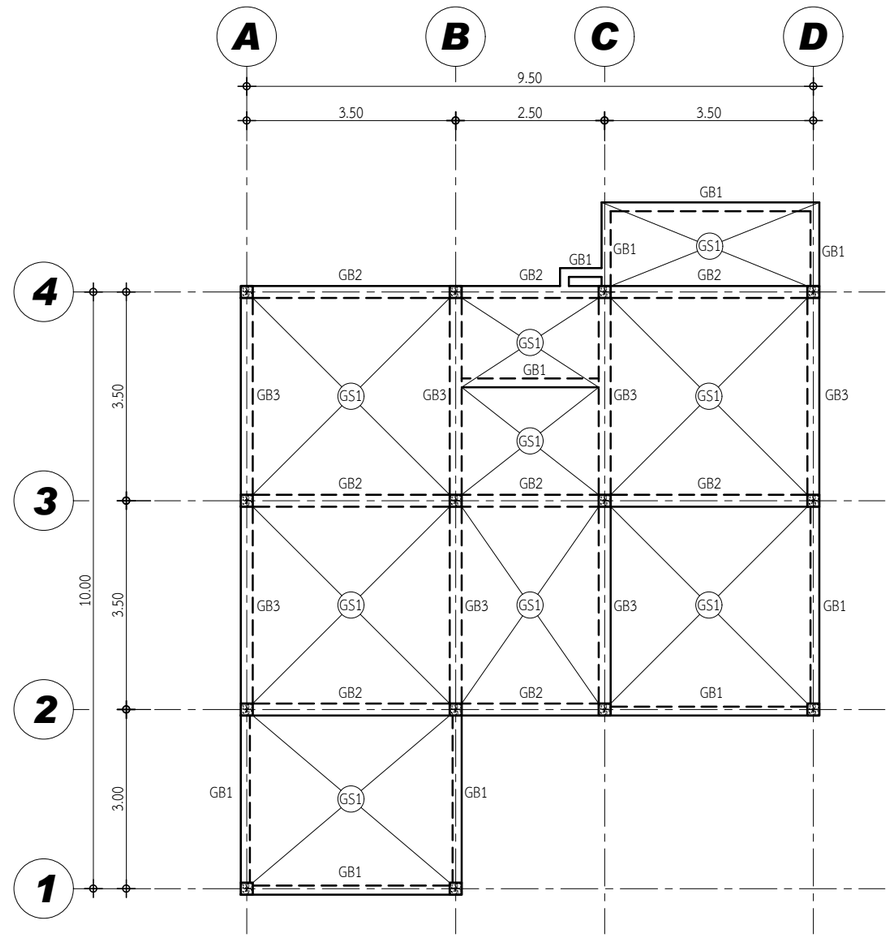

แปลนคานรับพื้นชั้น 1

มาตราสวน 1:100

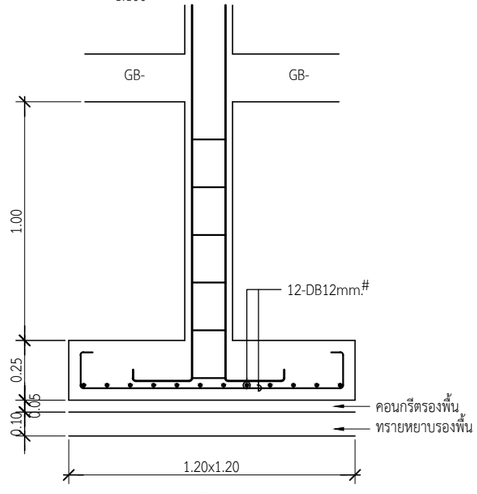

F1

SCALE 1:25

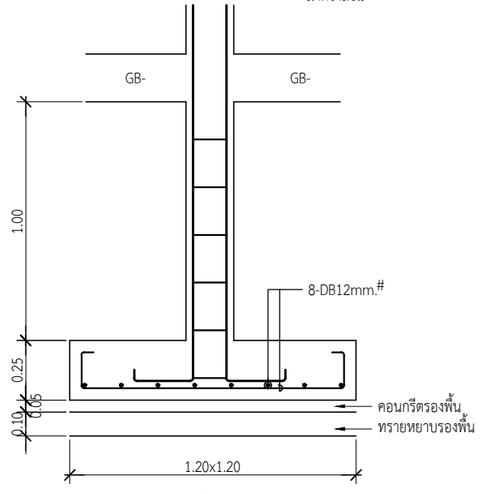

F2

SCALE 1:25

สำนักงานพัฒนาที่ดินเขต 5

โครงการ

ก่อสร้างบ้านพัก

ข้าราชการระดับ 7-8

สำรวจ

นายฉลาด คงมี

นายช่างสำรวจชำนาญงาน

เขียนแบบ

นายวิชูรย์ อุตสี

นายช่างโยธาชำนาญงาน

ออกแบบโครงสร้าง

นายนำพล บริวาล

วิศวกรโยธา

ตรวจสอบ

นายพิทักษ์พงษ์ ธีระวงศ์

ผู้อำนวยการกลุ่มสำรวจเพื่อทำแผนที่

อนุมัติ

นายสากล ณฤทธิ์

ผู้อำนวยการสำนักงานพัฒนาที่ดินเขต 5

แปลนฐานราก

แปลนคานรับพื้นชั้น 1

แบบเลขที่ สพข.5 01/2563

16/20

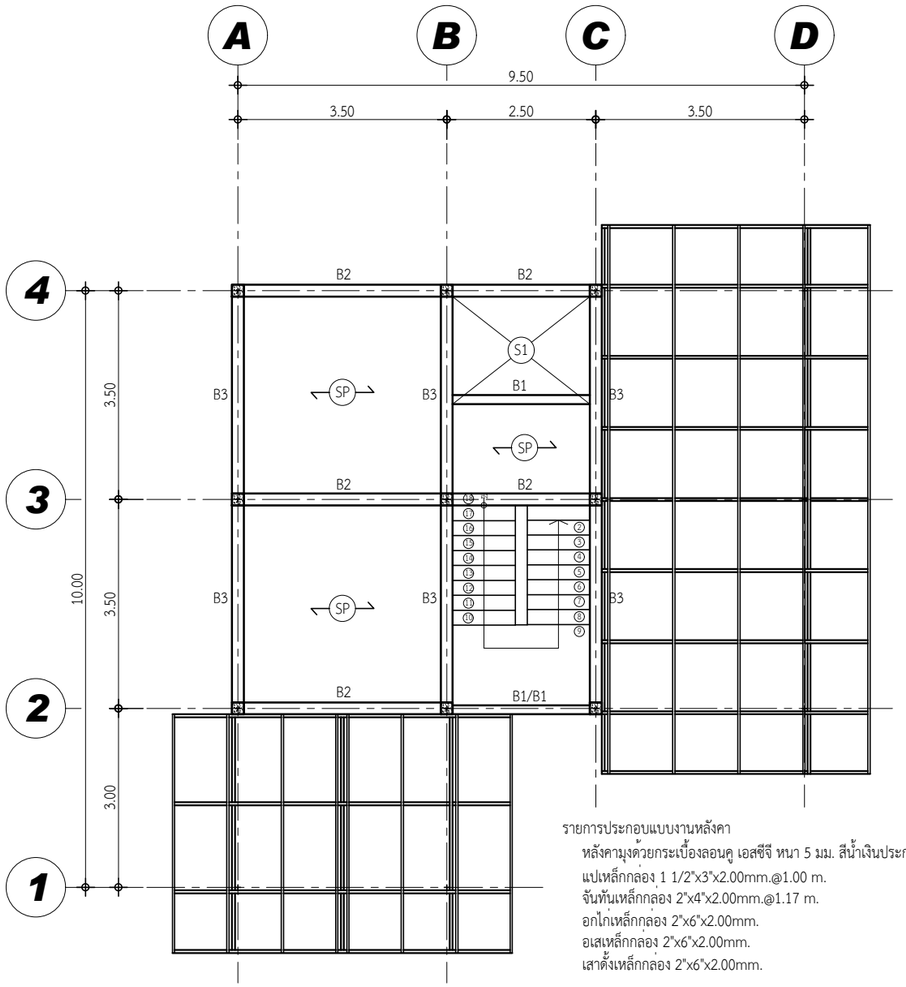

รายการประกอบแบบงานหลังคา

หลังคามุงด้วยกระเบื้องลอนคู่ เอสซีจี หนา 5 มม. สีน้ำเงินประกายมุข
แปเหล็กกล่อง 1 1/2"x3"x2.00mm.@1.00 m.
จันทันเหล็กกล่อง 2"x4"x2.00mm.@1.17 m.
อกไก่เหล็กกล่อง 2"x6"x2.00mm.
อเสเหล็กกล่อง 2"x6"x2.00mm.
เสาตั้งเหล็กกล่อง 2"x6"x2.00mm.

แปลนคานรับพื้นชั้น 2

มาตราส่วน 1:100

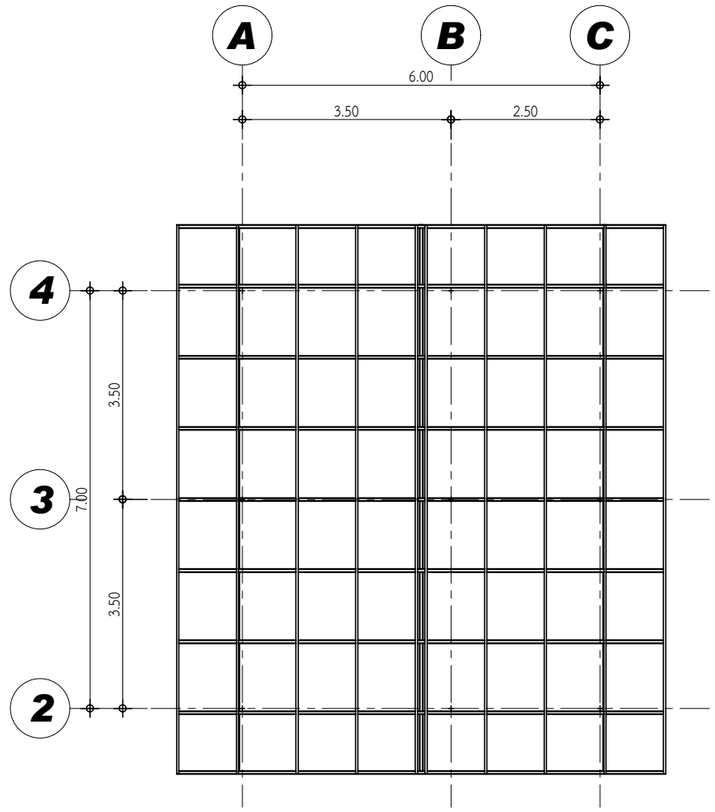

รายการประกอบแบบงานหลังคา

หลังคามุงด้วยกระเบื้องลอนคู่ เอสซีจี หนา 5 มม. สีน้ำเงินประกายมุข
แปเหล็กกล่อง 1 1/2"x3"x2.00mm.@1.00 m.
จันทันเหล็กกล่อง 2"x4"x2.00mm.@1.17 m.
อกไก่เหล็กกล่อง 2"x6"x2.00mm.
อเสเหล็กกล่อง 2"x6"x2.00mm.
เสาตั้งเหล็กกล่อง 2"x6"x2.00mm.

แปลนโครงหลังคา

มาตราส่วน 1:100

สำนักงานพัฒนาที่ดินเขต 5

โครงการ

ก่อสร้างบ้านพัก

ข้าราชการระดับ 7-8

สำรวจ

นายฉลาด คงมี

นายช่างสำรวจชำนาญงาน

เขียนแบบ

นายวิฑูรย์ อุตสี

นายช่างโยธาชำนาญงาน

ออกแบบโครงสร้าง

นายนำพล บริวาล

วิศวกรโยธา

ตรวจสอบ

นายพิทักษ์พงษ์ ธีระวงศ์

ผู้อำนวยการกลุ่มสำรวจเพื่อทำแผนที่

อนุมัติ

นายสากล ณฤทธิ์

ผู้อำนวยการสำนักงานพัฒนาที่ดินเขต 5

แปลนคานรับพื้นชั้น 2

แปลนโครงหลังคา

แบบเลขที่ สพข.5 01/2563

17/20

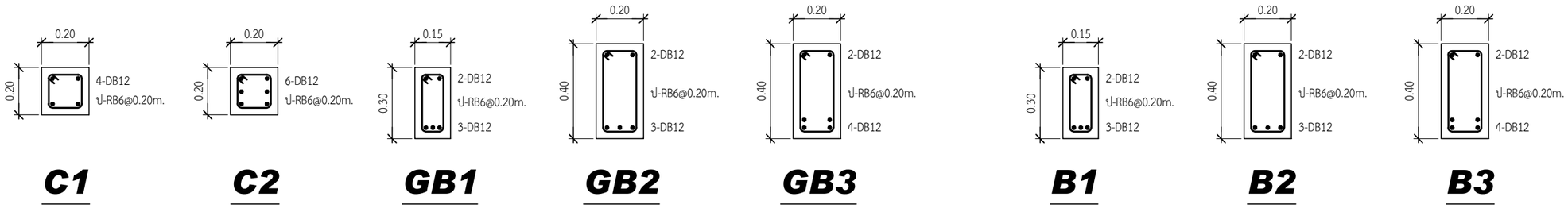

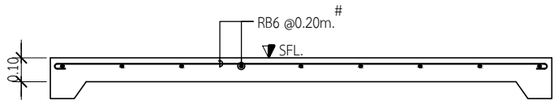

GS1

SCALE 1:25

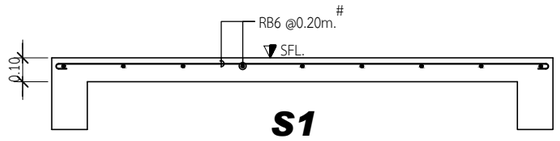

S1

SCALE 1:25

SP

SCALE 1:25

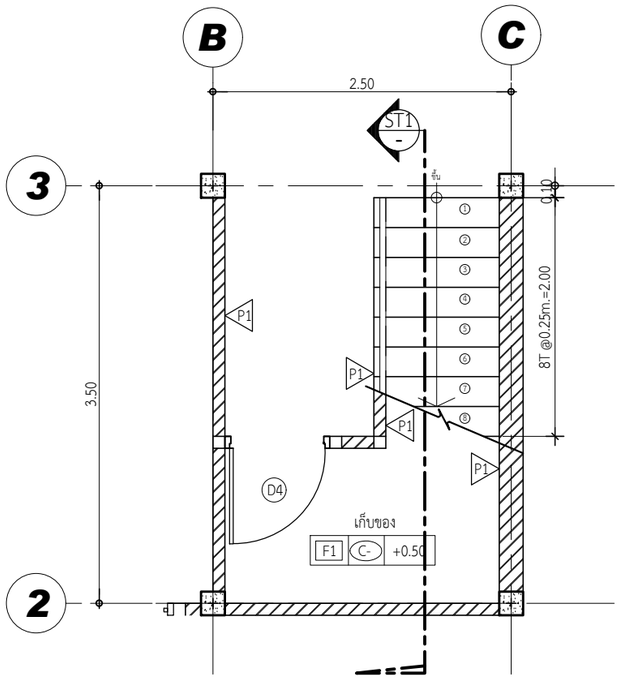

แบบขยายบันได ชั้น 1

มาตราส่วน 1:50

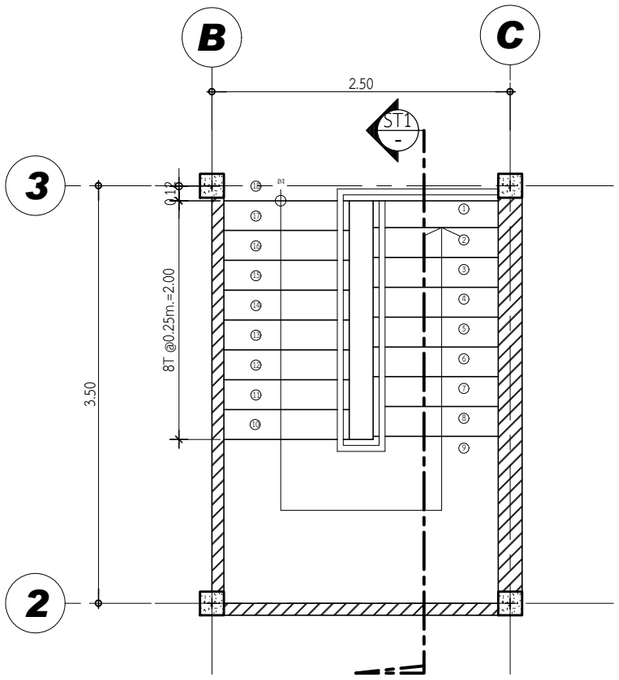

แบบขยายบันได ชั้น 2

มาตราส่วน 1:50

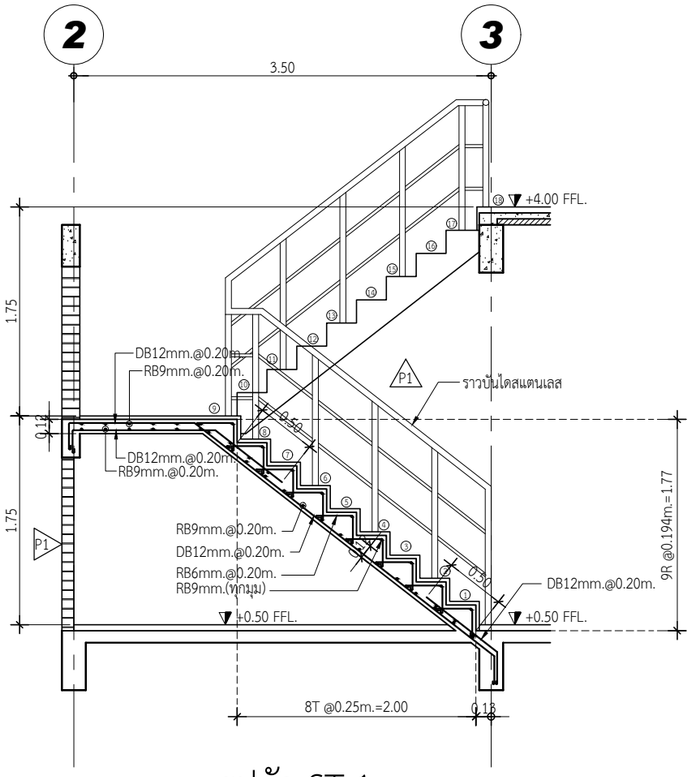

รูปตัด ST 1

มาตราส่วน 1:50

สำนักงานพัฒนาที่ดินเขต 5

โครงการ

ก่อสร้างบ้านพัก

ข้าราชการระดับ 7-8

สำรวจ

นายฉลาด คงมี

นายช่างสำรวจชำนาญงาน

เขียนแบบ

นายวิฑูรย์ อุตสี

นายช่างโยธาชำนาญงาน

ออกแบบโครงสร้าง

นายน้ำพล บริวาล

วิศวกรโยธา

ตรวจสอบ

นายพิทักษ์พงษ์ ธีระวงศ์

ผู้อำนวยการกลุ่มสำรวจเพื่อทำแผนที่

อนุมัติ

นายสากล ณฤทธิ์

ผู้อำนวยการสำนักงานพัฒนาที่ดินเขต 5

แบบขยายคาน เสา พื้น

แบบขยายบันได

แบบเลขที่ สพข.5 01/2563

18/20

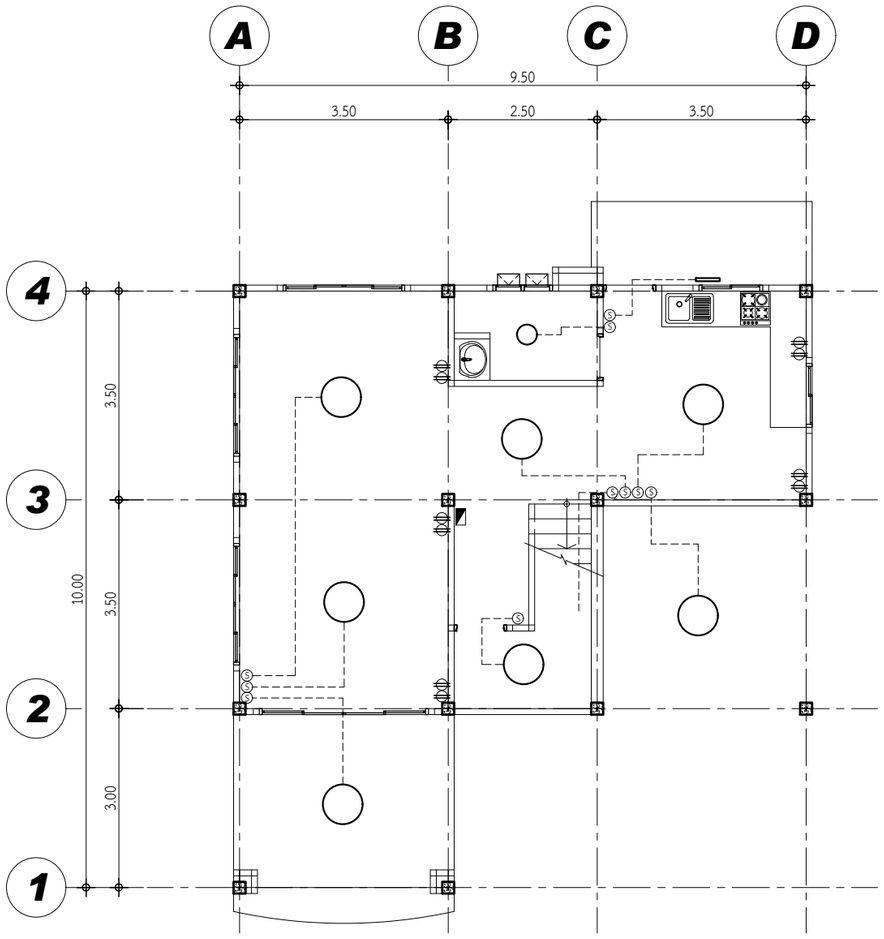

แปลนไฟฟ้าชั้น 1

มาตราส่วน 1:100

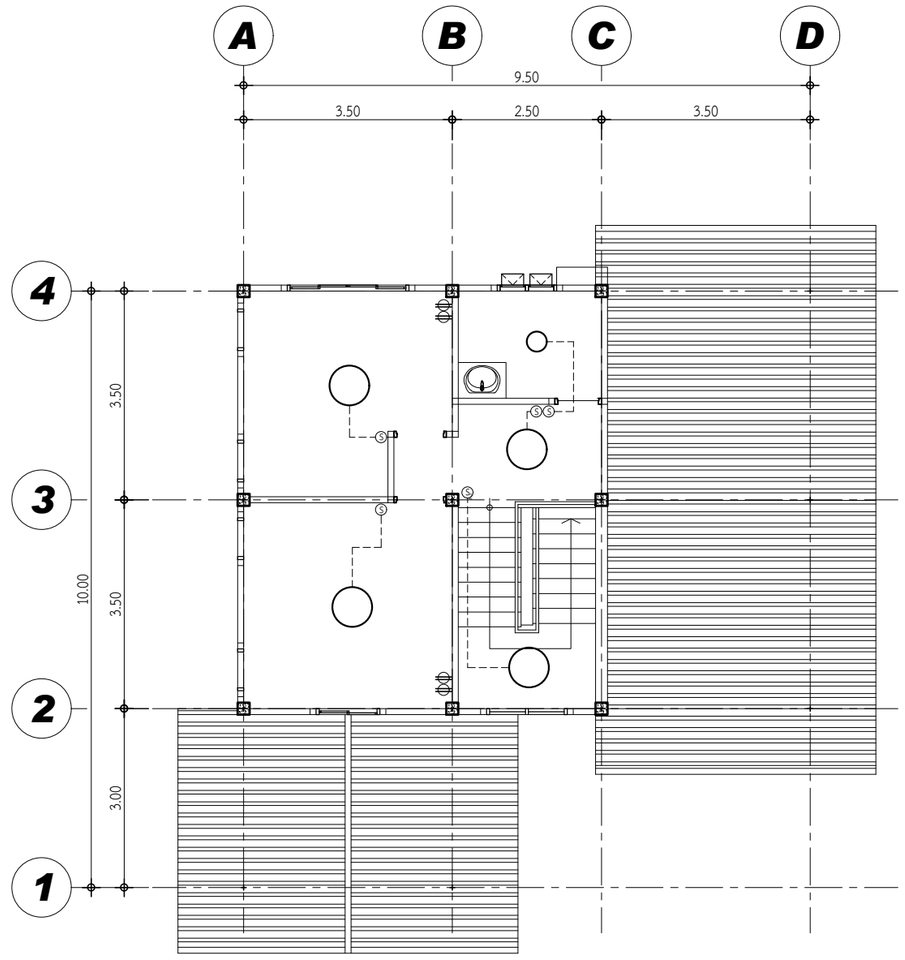

แปลนไฟฟ้าชั้น 2

มาตราส่วน 1:100

รายการประกอบแบบไฟฟ้า

	ตู้ควบคุมวงจรไฟฟ้า
	โคมไฟ ชนิดกลม 38W.
	หลอดฟลูออเรสเซนต์ 18 วัตต์
S	สวิทช์ แบบฝังในผนัง ติดสูงจากพื้น 1.20 ม.
S_2	สวิทช์ 2 ทางแบบฝังในผนัง ติดสูงจากพื้น 1.20 ม.
	ปลั๊กไฟ แบบฝังในผนัง ติดสูงจากพื้น 0.40 ม.
	สายไฟฟ้า สายคู่ เดินท่อร้อยสายฝังในผนัง สายเมนต่อจากมิเตอร์ ใช้สายดำ เบอร์ 25 สายเมนปลั๊ก ใช้ขนาด 2x4 สายเมนสวิทช์ ใช้ขนาด 2x4 สายเมนแอร์ ใช้ขนาด 2x4 สายเมนเครื่องทำน้ำอุ่น ใช้ขนาด 2x4 สายปลั๊ก ใช้ขนาด 2x2.5 สายสวิทช์ ใช้ขนาด 2x1.5

สำนักงานพัฒนาที่ดินเขต 5

โครงการ

ก่อสร้างบ้านพัก

ข้าราชการระดับ 7-8

สำรวจ

นายฉลาด คงมี

นายช่างสำรวจชำนาญงาน

เขียนแบบ

นายวิฑูรย์ อุตสี

นายช่างโยธาชำนาญงาน

ออกแบบโครงสร้าง

นายนำพล บริวาล

วิศวกรโยธา

ตรวจสอบ

นายพิทักษ์พงษ์ ธีระวงศ์

ผู้อำนวยการกลุ่มสำรวจเพื่อทำแผนที่

อนุมัติ

นายสากล ณฤทธิ์

ผู้อำนวยการสำนักงานพัฒนาที่ดินเขต 5

แปลนไฟฟ้าชั้น 1

แปลนไฟฟ้าชั้น 2

19/20

แบบเลขที่ สพข.5 01/2563

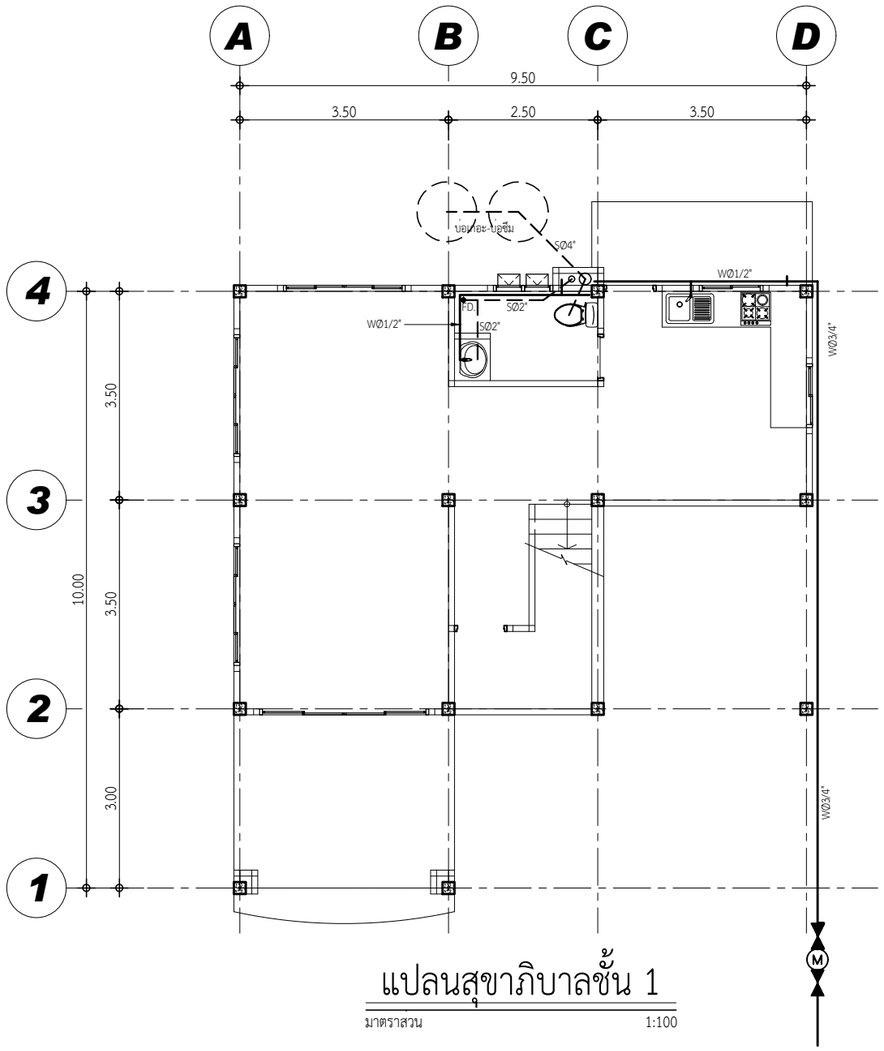

แปลนสุขาภิบาลชั้น 1

มาตราส่วน 1:100

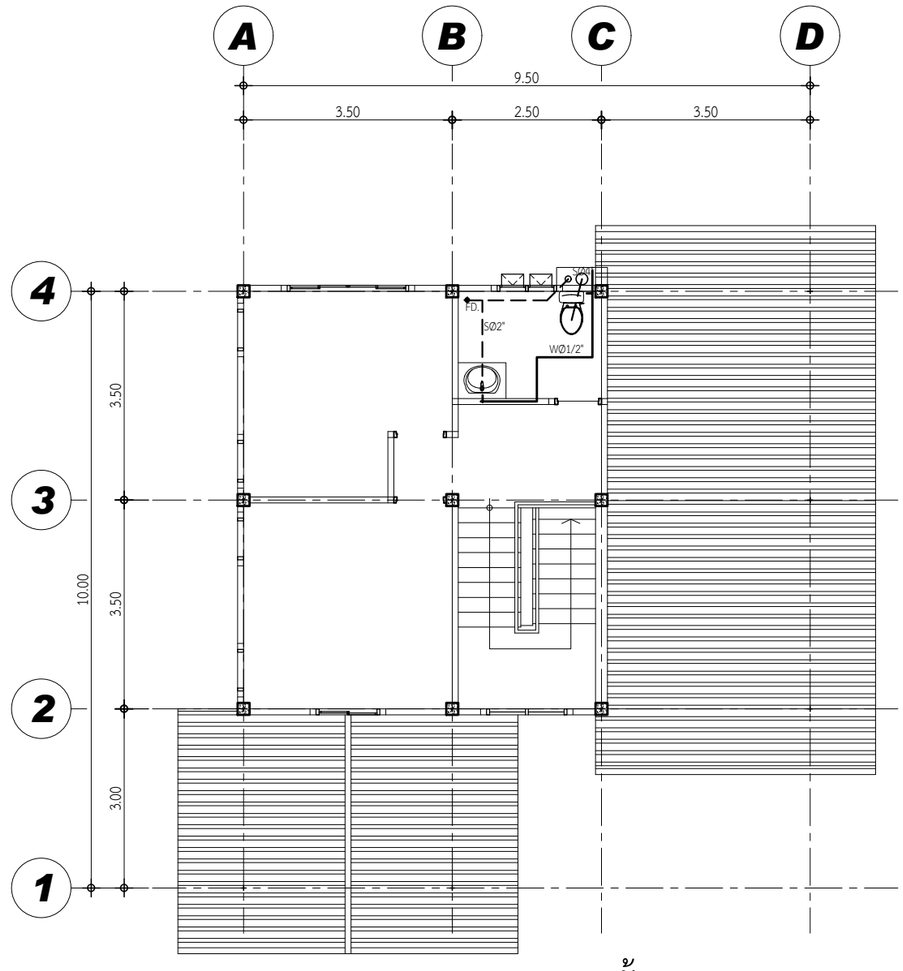

แปลนสุขาภิบาลชั้น 2

มาตราส่วน 1:100

สัญลักษณ์	ความหมาย
- - - - -	แนวท่อระบายน้ำ
M	มิเตอร์น้ำประปา
———	แนวท่อน้ำประปา
W	ท่อน้ำดี
S	ท่อน้ำเสีย
FD	ท่อน้ำทิ้งที่พื้น

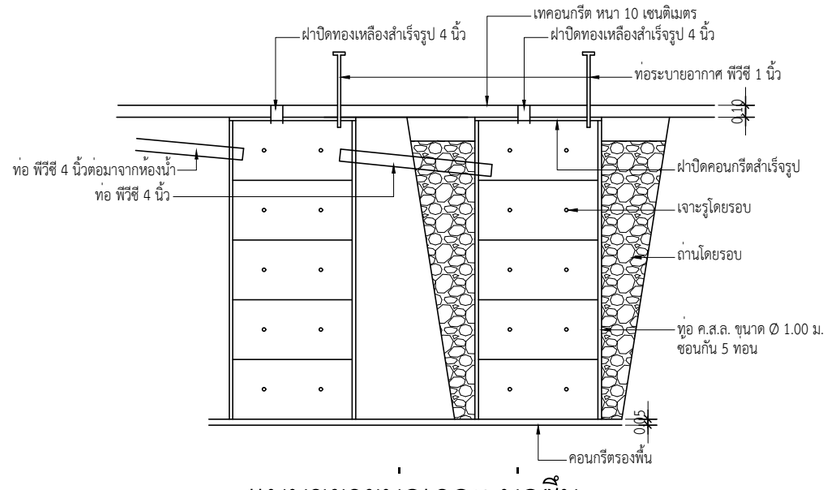

แบบขยายบ่อเกอะ-บ่อซึม

มาตราส่วน 1:50

สำนักงานพัฒนาที่ดินเขต 5

โครงการ

ก่อสร้างบ้านพัก

ข้าราชการระดับ 7-8

สำรวจ

นายฉลาด คงมี

นายช่างสำรวจชำนาญงาน

เขียนแบบ

นายวิฑูรย์ อุตสี

นายช่างโยธาชำนาญงาน

ออกแบบโครงสร้าง

นายนำพล บริวาล

วิศวกรโยธา

ตรวจสอบ

นายพิทักษ์พงษ์ ธีระวงศ์

ผู้อำนวยการกลุ่มสำรวจเพื่อทำแผนที่

อนุมัติ

นายสากล ณฤทธิ์

ผู้อำนวยการสำนักงานพัฒนาที่ดินเขต 5

แปลนสุขาภิบาลชั้น 1

แปลนสุขาภิบาลชั้น 2

20/20

แบบเลขที่ สพข.5 01/2563

รายการแยกวัสดุ/ประมาณราคา ..... บ้านพักข้าราชการระดับ 7-8 ...(จำนวน 2 หลัง)..... สถานที่ .....สพข.5 (จ.ขอนแก่น).....

ผู้แยกวัสดุ/ประมาณราคา.....กลุ่มสำรวจเพื่อทำแผนที่..สำนักงานพัฒนาที่ดินเขต 5..... แบบเลขที่.....สพข.5.01/2563..... รายการแยกเลขที่ ..... วัน แผ่นที่.....

ลำดับที่	รายการก่อสร้าง	จำนวนวัสดุ/รายการวัสดุ				ค่าแรง		รวมวัสดุ + ค่าแรง	หมายเหตุ
		รวมวัสดุ		วัสดุ/หน่วย	รวมค่าวัสดุ	ค่าแรง/หน่วย	รวมค่าแรง		
		จำนวน	หน่วย	บาท	บาท	บาท	บาท	บาท	
	งานคอนกรีตและฐานราก งานผนัง, พื้นชั้นบน								
1	งานดินถม	100.00	ลบ.ม.	30.00	3,000.00	10.00	1,000.00	4,000.00	
2	ทรายหยาบ	5.00	ลบ.ม.	470.00	2,350.00	25.00	125.00	2,475.00	
3	คอนกรีตผสมเสร็จ โครงสร้าง	28.00	ลบ.ม.	2,000.00	56,000.00	300.00	8,400.00	64,400.00	
4	คอนกรีตหยาบ	1.00	ลบ.ม.	1,800.00	1,800.00	300.00	300.00	2,100.00	
5	เหล็ก DB12 มม.	1,700.00	กก.	23.00	39,100.00	5.00	8,500.00	47,600.00	
6	เหล็ก RB9 มม.	400.00	กก.	23.00	9,200.00	5.00	2,000.00	11,200.00	
7	เหล็ก RB6 มม.	600.00	กก.	24.00	14,400.00	4.00	2,400.00	16,800.00	
8	ลวดผูกเหล็ก	50.00	กก.	20.00	1,000.00	1.00	50.00	1,050.00	
9	ไม้แบบ	80.00	ตร.ม.	250.00	20,000.00	100.00	8,000.00	28,000.00	
10	ผนังก่ออิฐ	220.00	ตร.ม.	200.00	44,000.00	100.00	22,000.00	66,000.00	
11	ผนังฉาบปูนเรียบ	466.00	ตร.ม.	100.00	46,600.00	100.00	46,600.00	93,200.00	
12	เสาเอ็น+ทับหลัง	158.00	ม.	80.00	12,640.00	40.00	6,320.00	18,960.00	
13	แผ่นพื้นสำเร็จรูป+คอนกรีตทับหน้า	29.00	ตร.ม.	450.00	13,050.00	200.00	5,800.00	18,850.00	
14	พื้นปูกระเบื้องแกรนิตโต้ ขนาด 60x60 ซม.	110.00	ตร.ม.	450.00	49,500.00	150.00	16,500.00	66,000.00	
15	เคาน์เตอร์ห้องครัว	3.50	ม.	3,000.00	10,500.00	1,000.00	3,500.00	14,000.00	

รายการแยกวัสดุ/ประมาณราคา ..... บ้านพักข้าราชการระดับ 7-8 ...(จำนวน 2 หลัง)..... สถานที่ .....สพข.5 (จ.ขอนแก่น).....

ผู้แยกวัสดุ/ประมาณราคา.....กลุ่มสำรวจเพื่อทำแผนที่..สำนักงานพัฒนาที่ดินเขต 5..... แบบเลขที่.....สพข.5.01/2563..... รายการแยกเลขที่ ..... วัน แผ่นที่.....

ลำดับที่	รายการก่อสร้าง	จำนวนวัสดุ/รายการวัสดุ				ค่าแรง		รวมวัสดุ + ค่าแรง	หมายเหตุ
		รวมวัสดุ		วัสดุ/หน่วย	รวมค่าวัสดุ	ค่าแรง/หน่วย	รวมค่าแรง		
		จำนวน	หน่วย	บาท	บาท	บาท	บาท	บาท	
	โครงหลังคาและฝ้าเพดาน								
1	กระเบื้องลอนคู่	330.00	แผ่น	85.00	28,050.00	40.00	13,200.00	41,250.00	
2	ครอบสัน	56.00	อัน	85.00	4,760.00	40.00	2,240.00	7,000.00	
3	ครอบข้าง	64.00	อัน	85.00	5,440.00	40.00	2,560.00	8,000.00	
4	ครอบข้างตัวสุดท้าย	8.00	อัน	85.00	680.00	30.00	240.00	920.00	
5	ครอบปิดจั่ว	3.00	อัน	85.00	255.00	30.00	90.00	345.00	
6	เหล็กกล่อง 1 1/2"x3"x2mm.	32.00	ท่อน	450.00	14,400.00	100.00	3,200.00	17,600.00	
7	เหล็กกล่อง 2"x4"x2mm.	26.00	ท่อน	680.00	17,680.00	150.00	3,900.00	21,580.00	
8	เหล็กกล่อง 2"x6"x2mm.	14.00	ท่อน	950.00	13,300.00	150.00	2,100.00	15,400.00	
9	PLATE 200x200x9mm.	14.00	แผ่น	90.00	1,260.00	30.00	420.00	1,680.00	
10	ลวดเชื่อม	5.00	ห่อ	140.00	700.00	30.00	150.00	850.00	
11	สีกันสนิม	1.00	ถัง	1,700.00	1,700.00	200.00	200.00	1,900.00	
12	น้ำมันสน	3.00	ปี๊ป	400.00	1,200.00	50.00	150.00	1,350.00	
13	อุปกรณ์ทาสี	5.00	ชุด	150.00	750.00	10.00	50.00	800.00	
14	เชิงชายไม้เทียม 2 in 1	60.00	ม.	125.00	7,500.00	50.00	3,000.00	10,500.00	
15	ฝ้าเพดานระแนงไม้เทียม โครงเคร่าเหล็กชุบสังกะสี	77.00	ตร.ม.	300.00	23,100.00	200.00	15,400.00	38,500.00	C1
16	ฝ้าเพดานยิปซั่มบอร์ดโครงเคร่าเหล็กชุบสังกะสี	105.00	ตร.ม.	160.00	16,800.00	90.00	9,450.00	26,250.00	C2
17	ฝ้าเพดานยิปซั่มบอร์ดกันชื้น โครงเคร่าเหล็กชุบสังกะสี	9.00	ตร.ม.	190.00	1,710.00	90.00	810.00	2,520.00	C3

รายการแยกวัสดุ/ประมาณราคา ..... บ้านพักข้าราชการระดับ 7-8 ...(จำนวน 2 หลัง)..... สถานที่ .....สพข.5 (จ.ขอนแก่น).....

ผู้แยกวัสดุ/ประมาณราคา.....กลุ่มสำรวจเพื่อทำแผนที่..สำนักงานพัฒนาที่ดินเขต 5..... แบบเลขที่.....สพข.5.01/2563..... รายการแยกเลขที่ ..... วัน แผ่นที่.....

ลำดับที่	รายการก่อสร้าง	จำนวนวัสดุ/รายการวัสดุ				ค่าแรง		รวมวัสดุ + ค่าแรง	หมายเหตุ
		รวมวัสดุ		วัสดุ/หน่วย	รวมค่าวัสดุ	ค่าแรง/หน่วย	รวมค่าแรง		
		จำนวน	หน่วย	บาท	บาท	บาท	บาท	บาท	
18	แผ่นปิดกันนก	8.00	กล่อง	100.00	800.00	100.00	800.00	1,600.00	
	บันได งานประตู-หน้าต่าง								
	พื้นปูกระเบื้องบันได ขนาด 40x40 ซม.	7.20	ตร.ม.	300.00	2,160.00	400.00	2,880.00	5,040.00	
1	ราวบันไดสเตนเลส	7.50	ม.	3,000.00	22,500.00	500.00	3,750.00	26,250.00	
2	W1 1.51x2.41 m.	4.00	ชุด	7,200.00	28,800.00	1,000.00	4,000.00	32,800.00	
3	W2 1.51x1.07 m.	3.00	ชุด	3,200.00	9,600.00	700.00	2,100.00	11,700.00	
4	W3 1.51x0.70 m.	4.00	ชุด	2,000.00	8,000.00	500.00	2,000.00	10,000.00	
5	W4 1.05x0.50 m.	2.00	ชุด	2,000.00	4,000.00	700.00	1,400.00	5,400.00	
6	W5 1.35x2.70 m.	1.00	ชุด	7,200.00	7,200.00	1,000.00	1,000.00	8,200.00	
7	D1 2.84x2.50 m.	1.00	ชุด	14,200.00	14,200.00	2,000.00	2,000.00	16,200.00	
8	D2 0.80x2.00 m.	3.00	ชุด	4,000.00	12,000.00	300.00	900.00	12,900.00	
9	D3 0.70x2.00 m.	2.00	ชุด	3,000.00	6,000.00	300.00	600.00	6,600.00	
10	D4 0.70x1.60 m.	1.00	ชุด	3,000.00	3,000.00	300.00	300.00	3,300.00	
	งานสุขภัณฑ์-ประปา และอื่น ๆ								
1	โถส้วมชนิดนั่งราบ พร้อมอุปกรณ์ครบชุด	2.00	ชุด	3,500.00	7,000.00	300.00	600.00	7,600.00	
2	อ่างล้างหน้า-หิ้ง-กระจกเงา พร้อมอุปกรณ์ครบชุด	2.00	ชุด	5,000.00	10,000.00	1,000.00	2,000.00	12,000.00	

รายการแยกวัสดุ/ประมาณราคา ..... บ้านพักข้าราชการระดับ 7-8 ...(จำนวน 2 หลัง)..... สถานที่ .....สพข.5 (จ.ขอนแก่น).....

ผู้แยกวัสดุ/ประมาณราคา.....กลุ่มสำรวจเพื่อทำแผนที่..สำนักงานพัฒนาที่ดินเขต 5..... แบบเลขที่.....สพข.5.01/2563..... รายการแยกเลขที่ ..... วัน แผ่นที่.....

ลำดับที่	รายการก่อสร้าง	จำนวนวัสดุ/รายการวัสดุ				ค่าแรง		รวมวัสดุ + ค่าแรง	หมายเหตุ
		รวมวัสดุ		วัสดุ/หน่วย	รวมค่าวัสดุ	ค่าแรง/หน่วย	รวมค่าแรง		
		จำนวน	หน่วย	บาท	บาท	บาท	บาท	บาท	
3	ฝักบัว	2.00	ชุด	350.00	700.00	100.00	200.00	900.00	
4	ราวแขวนผ้า	2.00	ชุด	300.00	600.00	100.00	200.00	800.00	
5	ที่ใส่กระดาษชำระ	2.00	ชุด	300.00	600.00	100.00	200.00	800.00	
6	ตะแกรงดักผง (ชนิดกันกลิ่น)	2.00	ชุด	250.00	500.00			500.00	
7	ก๊อกน้ำล้างพื้น	2.00	ชุด	120.00	240.00			240.00	
8	เคาน์เตอร์	1.60	ม.	3,500.00	5,600.00	1,000.00	1,600.00	7,200.00	
9	พื้นปูกระเบื้องเคลือบ ขนาด 30x30 ซม.	9.00	ตร.ม.	250.00	2,250.00	140.00	1,260.00	3,510.00	
10	ผนังปูกระเบื้องเคลือบ	38.00	ตร.ม.	250.00	9,500.00	150.00	5,700.00	15,200.00	
11	งานบ่อเกรอะ-บ่อซึม และประปา	1.00	ชุด	5,000.00	5,000.00	1,500.00	1,500.00	6,500.00	
12	พื้นที่ทาสี	678.00	ตร.ม.	35.00	23,730.00	25.00	16,950.00	40,680.00	
13	งานไฟฟ้า	1.00	เหมา	12,000.00	12,000.00	6,000.00	6,000.00	18,000.00	
	รวมราคาค่าวัสดุและค่าแรงงาน							**905,000.00**	
	ค่า FACTOR F = 1.3056							**276,568.00**	
	รวมราคาค่าก่อสร้าง ต่อ 1 หลัง							**1,181,568.00**	
	รวมราคาค่าก่อสร้าง 2 หลัง							**2,363,136.00**	
	จำนวนเงินที่ขอเบิกจ่าย							**2,363,000.00**	
	สองล้านสามแสนหกหมื่นสามพันบาทถ้วน								

รายการแยกวัสดุ/ประมาณราคา ..... บ้านพักข้าราชการระดับ 7-8 ...(จำนวน 2 หลัง)..... สถานที่ .....สพข.5 (จ.ขอนแก่น).....

ผู้แยกวัสดุ/ประมาณราคา.....กลุ่มสำรวจเพื่อทำแผนที่..สำนักงานพัฒนาที่ดินเขต 5..... แบบเลขที่.....สพข.5.01/2563..... รายการแยกเลขที่ ..... วัน แผ่นที่.....

ลำดับที่	รายการก่อสร้าง	จำนวนวัสดุ/รายการวัสดุ				ค่าแรง		รวมวัสดุ + ค่าแรง	หมายเหตุ
		รวมวัสดุ		วัสดุ/หน่วย	รวมค่าวัสดุ	ค่าแรง/หน่วย	รวมค่าแรง		
		จำนวน	หน่วย	บาท	บาท	บาท	บาท	บาท	
	งานคอนกรีตและฐานราก งานผนัง, พื้นชั้นบน								
1	งานดินถม	100.00	ลบ.ม.						
2	ทรายหยาบ	5.00	ลบ.ม.						
3	คอนกรีตผสมเสร็จ โครงสร้าง	28.00	ลบ.ม.						
4	คอนกรีตหยาบ	1.00	ลบ.ม.						
5	เหล็ก DB12 มม.	1,700.00	กก.						
6	เหล็ก RB9 มม.	400.00	กก.						
7	เหล็ก RB6 มม.	600.00	กก.						
8	ลวดผูกเหล็ก	50.00	กก.						
9	ไม้แบบ	80.00	ตร.ม.						
10	ผนังก่ออิฐ	220.00	ตร.ม.						
11	ผนังฉาบปูนเรียบ	466.00	ตร.ม.						
12	เสาเอ็น+ทับหลัง	158.00	ม.						
13	แผ่นพื้นสำเร็จรูป+คอนกรีตทับหน้า	29.00	ตร.ม.						
14	พื้นปูกระเบื้องแกรนิตโต้ ขนาด 60x60 ซม.	110.00	ตร.ม.						
15	เคาน์เตอร์ห้องครัว	3.50	ม.						

รายการแยกวัสดุ/ประมาณราคา ..... บ้านพักข้าราชการระดับ 7-8 ...(จำนวน 2 หลัง)..... สถานที่ .....สพข.5 (จ.ขอนแก่น).....

ผู้แยกวัสดุ/ประมาณราคา.....กลุ่มสำรวจเพื่อทำแผนที่..สำนักงานพัฒนาที่ดินเขต 5..... แบบเลขที่.....สพข.5.01/2563..... รายการแยกเลขที่ ..... วัน แผ่นที่.....

ลำดับที่	รายการก่อสร้าง	จำนวนวัสดุ/รายการวัสดุ				ค่าแรง		รวมวัสดุ + ค่าแรง	หมายเหตุ
		รวมวัสดุ		วัสดุ/หน่วย	รวมค่าวัสดุ	ค่าแรง/หน่วย	รวมค่าแรง		
		จำนวน	หน่วย	บาท	บาท	บาท	บาท	บาท	
	โครงหลังคาและฝ้าเพดาน								
1	กระเบื้องลอนคู่	330.00	แผ่น						
2	ครอบสัน	56.00	อัน						
3	ครอบข้าง	64.00	อัน						
4	ครอบข้างตัวสุดท้าย	8.00	อัน						
5	ครอบปิดจั่ว	3.00	อัน						
6	เหล็กกล่อง 1 1/2"x3"x2mm.	32.00	ท่อน						
7	เหล็กกล่อง 2"x4"x2mm.	26.00	ท่อน						
8	เหล็กกล่อง 2"x6"x2mm.	14.00	ท่อน						
9	PLATE 200x200x9mm.	14.00	แผ่น						
10	ลวดเชื่อม	5.00	ห่อ						
11	สีกันสนิม	1.00	ถัง						
12	น้ำมันสน	3.00	ปี๊ป						
13	อุปกรณ์ทาสี	5.00	ชุด						
14	เชิงชายไม้เทียม 2 in 1	60.00	ม.						
15	ฝ้าเพดานระแนงไม้เทียม โครงเคร่าเหล็กชุบสังกะสี	77.00	ตร.ม.						C1
16	ฝ้าเพดานยิปซั่มบอร์ดโครงเคร่าเหล็กชุบสังกะสี	105.00	ตร.ม.						C2
17	ฝ้าเพดานยิปซั่มบอร์ดกันชื้น โครงเคร่าเหล็กชุบสังกะสี	9.00	ตร.ม.						C3

รายการแยกวัสดุ/ประมาณราคา ..... บ้านพักข้าราชการระดับ 7-8 ...(จำนวน 2 หลัง)..... สถานที่ .....สพข.5 (จ.ขอนแก่น).....

ผู้แยกวัสดุ/ประมาณราคา.....กลุ่มสำรวจเพื่อทำแผนที่..สำนักงานพัฒนาที่ดินเขต 5..... แบบเลขที่.....สพข.5.01/2563..... รายการแยกเลขที่ ..... วัน แผ่นที่.....

ลำดับที่	รายการก่อสร้าง	จำนวนวัสดุ/รายการวัสดุ				ค่าแรง		รวมวัสดุ + ค่าแรง	หมายเหตุ
		รวมวัสดุ		วัสดุ/หน่วย	รวมค่าวัสดุ	ค่าแรง/หน่วย	รวมค่าแรง		
		จำนวน	หน่วย	บาท	บาท	บาท	บาท	บาท	
18	แผ่นปิดกันนก	8.00	กล่อง						
	บันได งานประตู-หน้าต่าง								
	พื้นปูกระเบื้องบันได ขนาด 40x40 ซม.	7.20	ตร.ม.						
1	ราวบันไดสเตนเลส	7.50	ม.						
2	W1 1.51x2.41 m.	4.00	ชุด						
3	W2 1.51x1.07 m.	3.00	ชุด						
4	W3 1.51x0.70 m.	4.00	ชุด						
5	W4 1.05x0.50 m.	2.00	ชุด						
6	W5 1.35x2.70 m.	1.00	ชุด						
7	D1 2.84x2.50 m.	1.00	ชุด						
8	D2 0.80x2.00 m.	3.00	ชุด						
9	D3 0.70x2.00 m.	2.00	ชุด						
10	D4 0.70x1.60 m.	1.00	ชุด						
	งานสุขภัณฑ์-ประปา และอื่น ๆ								
1	โถส้วมชนิดนั่งราบ พร้อมอุปกรณ์ครบชุด	2.00	ชุด						
2	อ่างล้างหน้า-หิ้ง-กระจกเงา พร้อมอุปกรณ์ครบชุด	2.00	ชุด						

รายการแยกวัสดุ/ประมาณราคา ..... บ้านพักข้าราชการระดับ 7-8 ...(จำนวน 2 หลัง)..... สถานที่ .....สพข.5 (จ.ขอนแก่น).....

ผู้แยกวัสดุ/ประมาณราคา.....กลุ่มสำรวจเพื่อทำแผนที่..สำนักงานพัฒนาที่ดินเขต 5..... แบบเลขที่.....สพข.5.01/2563..... รายการแยกเลขที่ ..... วัน แผ่นที่.....

ลำดับที่	รายการก่อสร้าง	จำนวนวัสดุ/รายการวัสดุ				ค่าแรง		รวมวัสดุ + ค่าแรง	หมายเหตุ
		รวมวัสดุ		วัสดุ/หน่วย	รวมค่าวัสดุ	ค่าแรง/หน่วย	รวมค่าแรง		
		จำนวน	หน่วย	บาท	บาท	บาท	บาท	บาท	
3	ฝักบัว	2.00	ชุด						
4	ราวแขวนผ้า	2.00	ชุด						
5	ที่ใส่กระดาษชำระ	2.00	ชุด						
6	ตะแกรงดักผง (ชนิดกันกลิ่น)	2.00	ชุด						
7	ก๊อกน้ำล้างพื้น	2.00	ชุด						
8	เคาน์เตอร์	1.60	ม.						
9	พื้นปูกระเบื้องเคลือบ ขนาด 30x30 ซม.	9.00	ตร.ม.						
10	ผนังปูกระเบื้องเคลือบ	38.00	ตร.ม.						
11	งานบ่อเกรอะ-บ่อซึม และประปา	1.00	ชุด						
12	พื้นที่ทาสี	678.00	ตร.ม.						
13	งานไฟฟ้า	1.00	เหมา						
	รวมราคาค่าวัสดุและค่าแรงงาน								
	ค่า FACTOR F = 1.3056								
	รวมราคาค่าก่อสร้าง ต่อ 1 หลัง								
	รวมราคาค่าก่อสร้าง 2 หลัง								